830 2
Službeni vesnik SR
Makedonije
91001 Skopje
Fah 51

СЛУЖ[БЕН ЛИСТ]
НА СОЦИЈАЛИСТИЧКА Ф[ЕДЕРАТИВНА РЕПУБЛИКА ЈУГОСЛАВИЈА]

„СЛУЖБЕН ЛИСТ НА СФРЈ" –излегува во издание на српскохрватски односно хрватскосрпски, словеначки, македонски албански и унгарски јазик – Огласи според тарифата – Жиро-сметка кај Службата на општественото книговодство 60802-603-1125

Петок, 20 јуни 1975
БЕЛГРАД
БРОЈ 31 ГОД. XXXI

Претплатата за 1975. година изнесува 420 динари. – Редакција: Улица Јована Ристиќа бр 1. Пошт фах 226 – Телефони централа 650-155. Уредништво 651 885: Служба за претплата 651-732; Комерцијален сектор 651-671; Телекс 11756

449.

Врз основа на член 37 став 1 и член 376 од Законот за прометот на стоки и услуги со странство („Службен лист на ФНРЈ", бр. 27/62 и „Службен лист на СФРЈ", бр. 14/65, 28/66, 54/67, 15/71, 29/71 и 26/72), Сојузниот извршен совет донесува

ОДЛУКА

ЗА ОПРЕДЕЛУВАЊЕ НА СТОКИТЕ ШТО СЕ УВЕЗУВААТ ВРЗ ОСНОВА НА ПОСЕБНА СОГЛАСНОСТ

1. Следните стоки можат до 31 декември 1975 година да се увезуваат само врз основа на посебна согласност за увоз што ја издава Сојузниот секретаријат за надворешна трговија, и тоа:

А. Репродукциони материјали и опрема:

Реден број	Тарифен број	Наименување на стоките
1	2	3
1	01.02	1) Крави: а) за приплод 2) Бикови: а) за приплод 4) Јуници: а) за приплод 5) Јуниња: а) за приплод 6) Телиња: а) за приплод 1) машки 2) женски
2	03 01	Риби, свежи (живи или мртви), разладени или смрзнати
3	03.02	Риби, сушени, солени или во саламура; риби чадени, печени или непечени, пред или во текот на чадењето
4	03.03	Черупкари и мекотелци, во черупки или не, свежи (живи или мртви), разладени, смрзнати, солени, во саламура или сушени, черупкари со черупка, само варени во вода
5	04.02	Млеко и кајмак, конзервирани, концентрирани или заблажени: 2) во цврста состојба (во блокови, прав итн.): а) млеко полномасно, во прав и во блокови
6	05 04	1) Црева: а) сурови и солени
7	07 01	Зеленчук, свеж или разладен: 3) Друго: д) друго: 10) тргка, рен, целер, морков и друг зеленчук
8	08.05	1) Бадеми: а) во лушпа б) без лушпа 3) Лешници: а) во лушпа б) без лушпа
9	12.03	Семиња, плодови и спори за сеидба: 4) Од шеќерна репа 5) Од крмни растенија
10	13.03	2) Растителни екстракти: б) од савињски хмељ в) од бачки хмељ г) од друг хмељ д) други
11	16.03	2) Екстракти од риба
12	21.07	1) Екстракти растителни, за производство на пијачки 2) Прашоци ароматизирани, за производство на пијачки (засладени или не)
13	23.01	1) Брашно и прав од месо 2) Брашно и прав од риби
14	23.04	Маслени погачи и други остатоци при добивање на растителни масла освен талогот
15	23.07	1) Витаминизирана добиточна храна 2) Друго: а) добиточна храна приготвена со меласа (трици, маслени погачи со додаток на меласа), печени комиње од меласа б) храна специјална за животни, неспомената на друго место од овој список г) додатоци за добиточна храна (премикси) д) друго
16	26.01	7) Руди и концентрати на цинк: б) концентрат на цинк
17	28.03	1) Јаглерод, вклучувајќи и високоактивни, активни и полуактивни јаглени саѓи од антрацен и од ацетилен и саѓи од чад: б) активни саѓи
18	28 25	Оксиди на титан
19	28 42	Карбонати и перкарбонати 2) Друго: а) карбонати: 8) други: а) натриум бикарбонат
20	29.01	1) Стирол (стирен) 2) Други: ѓ) други: 4) додецилбензол

1	2	3
21	29 02	4) Винилхлорид мономер
22	29 27	1) Акрилонитрил мономер
23	34.02	1) Органски површински активни средства а) во завои до 1,5 kg б) други 1) детергенти за домаќинство во завои над 1,5 kg 2) детергенти за индустријата, површински активни 3) други
24	39.02	1) Поливинилхлорид: б) прав и зрнца: 2) гранулат 3) Полиетилен а) полиетилен од висок притисок во прав, гранулат и зрнца (густина до 0,932) б) од низок притисок во прав и гранулат (густина над 0,932) 4) Полипропилен 6) Полистирол: а) полистирол и кополимерстирол со над 50% стирол во прав, гранулат и зрнца
25	40 02	Латекс од синтетичен каучук; предвулканизаран латекс од синтетичен каучук; фактис добиен од масло
26	40 08	Плочи, листови, ленти, прачки и профили од нестврднат (мек) вулканизиран каучук
27	40 09	Цевки и црева од нестврднат (мек) вулканизиран каучук
28	40.11	1) Надворешни гуми за: а) патнички автомобили б) камиони и автобуси
29	40 14	Други изработки од нестврднат (мек) вулканизиран каучук
30	41 01	1) Говедски и коњски кожи, освен телешките кожи: а) говедска, сурова и солена
31	41.02	Сработени говедски кожи (вклучувајќи и кожа од бивол), и кожа од копитари, освен сработената кожа од тар. бр. 41.06 до 41.08
32	41.03	Сработени овчи и јагнешки кожи, освен кожите од тар. бр. 41.06 до 41 08
33	41 04	Сработени козји и јарешки кожи, освен кожите од тар. бр. 41.06 до 41.08
34	41.05	Сработени кожи: 3) Свински: а) галантериска б) друга
35	41 06	Кожи семишувани
36	44 03	Дрво необработено: 5) Друго б) телефонски, телеграфски и електрични столбови, од дрво од сите видови, импрегнирани или не: 1) од широколисници: а) импрегнирани б) неимпрегнирани 2) од иглолисници: а) импрегнирани б) неимпрегнирани
37	44.05	Дрво стругано: 1) Од иглолисници: а) штици елови и смрекови б) штици борови в) летви елови и смрекови г) летви борови д) греди и гредички елови и смрекови ѓ) греди и гредички борови е) оплати и кратници: 1) од иглолисници 2) други ж) друго 1) четвртачи и половници елови и смрекови 2) граѓа од иглолисници, режана, друга 2) Друго: ж) режано дрво од други широколисници: 1) јасенови кладарки 2) јасенови самици 3) јасенови четвртачи 4) јасенова друга режана граѓа 5) брестови кладарки 6) брестови самици 7) брестова граѓа, друга 8) јаворови кладарки 9) јаворови самици 10) јаворова граѓа, друга 11) кладарки од други широколисници 12) самици од други широколисници 13) режана граѓа од други широколисници з) друго:
38	44 13	1) Дрво од иглолисници: а) елово и смреково: 1) фризи 2) друго б) борово: 1) фризи 2) друго в) друго 1) фризи 2) друго
39	44 15	1) Шпер-плочи
40	44.18	1) Лесонит-плочи 2) Плочи-иверици 3) Друго
41	44.23	Градежна столарија: 3) Друго. а) паркет дабов
42	47.01	2) Целулоза, освен од дрво: а) од крпи или од влакна од памук, лен или коноп б) од други растителни материи 3) Целулоза висококвалитетна, белена: а) хемиска, влакнеста, сулфитна б) хемиска, влакнеста, сулфатна 4) Каустична целулоза и сулфатна целулоза, сурова 5) Каустична целулоза и сулфатна целулоза белена, освен онаа од точка 3 од овој тар број 6) Целулоза бисулфитна, сурова 7) Целулоза бисулфитна, белена, освен онаа од точка 3 од овој тар. број 8) Полуцелулоза
43	48.01	3) Натрон-хартија и картон (крафт): а) натрон-хартија 5) Друго: а) хартија: 3) амбалажна (обвивна), освен натронска хартија и картон за амбалажа

1	2	3
44	48.05	2) Бранест картон
45	51.01	Предиво од вештачки или синтетички текстилни влакна (бескрајни), непригодено за продажба на мало
46	51.04	Ткаенини од вештачки или синтетични влакна (бескрајни), вклучувајќи ги и ткаенините од монофил или од дагички од тар бр. 51.01 и 51.02
47	53.05	2) Волна чешлана во форма на ленти намотана во клопчиња: а) чешланец од мерино-волна б) чешланец од крстосана волна в) друго
48	53.07	Предиво од чешлана волна од овци или јагниња (волнено предиво), непригодено за продажба на мало
49	53.11	Ткаенини од волна од овци или јагнина или од фина животинска длака
50	54.01	1) Ленено влакно 2) Друго: а) лен суров
51	55.07	Ткаенини од памук во гази врзувани
52	55.08	Фротирни ткаенини за бришки (букле) и слични фротирни ткаенини од памук
53	55.09	Други ткаенини од памук
54	56.01	Вештачки и синтетични влакна (испрекинати), невлачени, нечешлани или на друг начин неприготвени за предење
55	56.02	Повесма-кабли од бескрајни вештачки или синтетични филаменти, за изработка на вештачки или синтетични влакна (испрекинати)
56	56.04	Вештачки и синтетични влакна (испрекинати или отпадоци), влачени, чешлани или на друг начин приготвени за предење
57	58.04	Плиш и сомот (со расечен или нерасечен флор) и ткаенини од гасеничаво предиво освеч букле-ткаенини од памук, од видовите на фротирни ткаенини од тар. број 55.08 и ткаенини од тар. број 58 05
58	64.05	Делови од обувки (вклучувајќи ги и внатрешните ѓонови и петиците) од кој и да е материјал, освен металот
59	73.10	Лостови и прачки од железо и од челик: 2) Друго: а) челик, во прачки, нелегиран, лесен, среден и фин б) челик во прачки, нелегиран, тежок
60	73.11	Профили од железо или челик 1) Профили 80 mm, или повеќе; шипови: а) профили 2) Друго: а) челик фазонски, лесен, нелегиран
61	73.12	2) Ладно валани ленти: а) необложени б) обложени: 1) обложени, нелегирани, други
62	73.13	Лимови (листови) и плочи од железо или од челик, топло или ладно валани: 1) Дебелина над 4,75 mm, освен плочи и лимови обложени со калај: а) лим бродски
		3) Дебелина под 3 mm, неплакирани или необложени: а) лимови тенки, необложени, нелегирани б) лимови тенки, нелегирани, декапирани в) лимови тенки, нелегирани, необложени обработени, други 5) Дебелина под 3 mm, обложени или плакирани, освен плочи и лимови обложени со калај: а) лим поцинкуван, тенок, нелегиран
63	73.15	Легирани челици и високојаглероден челик, во облиците наведени во тар. бр. 73.06 до 73.14. 20) Лимови и плочи, дебелина под 3 mm, неплакирани и необложени, од легиран челик: а) лимови тенки, легирани, необложени в) динамо-, трафо- и други електролимови 24) Ленти од легиран челик: б) ленти ладновалани, легирани, необложени 25) Жица од високојаглероден челик: б) жица обложена или натаму обработувана, високојаглеродна: 2) друга
64	73 21	1) Конструкции, па и некомплетни, споени или не, и делови: б) конструкции за високоградби во индустријата (покриви, хали, столбови и сл.): 1) покривни конструкции 2) друго г) ситни конструкции (врати, прозорци, скали и сл.) ѓ) друго. 1) конструкции цевни и спојници 2) конструкции други, од железо и челик 2) Конструкции за уреди за вентилација, климатизација, воздушно греење, сушење, влажење и ладење 3) Лимови, ленти, прачки, профили, цевки и др., од железо или челик, приготвени така што да се гледа нивната намена за конструкции 4) Друго
65	73.22	Резервоари, танкови, бочви и други слични контенери за сите видови материјали (освен гас под притисок или течен гас), од железо или од челик, содржина над 300 литри, без механички или термички уреди, со внатрешна облога или топлотна изолација, или без нив
66	73.32	Шрафови и мутери — вијчени стоки (вклучувајќи ги и краиштата и главиците на шрафови), со навои или не дупчени или не, и завојници (вклучувајќи ги и кукестите шрафови и шрафовите со алка), од железо или од челик; заковки-нитни, клинови расцепки, подметки пружинести или не, од железо или од челик
67	73.37	Котли (вклучувајќи ги котлите од тар. број 84.01) и радијатори, за централно греење, неелектрично затоплувани, и нивни делови, од железо или од челик;

1	2	3
		грејачи за воздух или дистрибутери за топол воздух (вклучувајќи ги и оние кои исто така можат да дистрибуираат ладен или регулиран воздух), нееелектрично затоплувани, со вграден моторен вентилатор или со мотор за вдувување, и нивни делови, од железо или од челик
68	73.40	Други изработки, од железо или од челик:
		2) Обработени:
		а) резервоари, танкови, бочви и слични контенери зафатнина од 300 литри или помалку, за инсталирање, како и садови за транспорт и пакување стоки, од леано железо или од челичен лив
		б) челични ролетни, олучна граѓа, челични скали и лестви, столбови за огради
		д) челични одливки други
		ѓ) челични отковки други
		е) друго
69	76.08	Конструкции и делови на конструкции (хангари и други градежни конструкции, мостови и делови од мостови, кули, врати за брани, решеткави столбови, покриви, покривни капаци, рамки за врати и прозорци, балустради, украсни столбови и потпирачи), од алуминиум; плочи, прачки, аголници, профили, цевки и слично, од алуминиум, приготвени така што да се гледа дека се наменети за конструкции
70	82.01	Рачни алати, лизгари, лопати, мотики, крампови, трнокопи, вили, гребла, кукачки и лопатки; секири и сличен алат за сечење и делкање; коси, српови, ножеви за сено или слама, ножици за жива ограда, дрводелски чивии и други земјоделски, градинарски и шумарски алати
71	82.02	Пили (немеханички) и листови за рачни или машински пили (вклучувајќи и листови за пили без запци)
72	82.03	Рачни алати: клешти од сите видови (вклучувајќи и клешти за сечење), клешти- штипалки, пинцети, лимарски ножици, клешти за скусување клинови и сл.: пробојци — зумби; секачи за цевки; одвртки и клучеви (освен клучеви—чекани); егиња и стругачи
73	82.04	Рачни алати:
		1) Чекани
		2) Наковални
		3) Свредли и бургии:
		а) дупчалки
		б) друго
		5) Ламби за лемење
		6) Друго:
		а) пегли обични (неелектрични)
		б) шрафштоци, стегачки справи
		в) рендиња за обработка на дрво
		г) точила
		д) чевларски и крзнарски прибор, ножеви за кожарски машини
		ѓ) рачен алат и прибор, друг, во дрвната индустрија и шумарството
		е) рачен алат и прибор, друг
74	82 05	Изменлив алат:
		1) Од прост метал:
		а) бургии и други алати за дупчење:
		1) бургии-спирални, за метали:
		а) рачни
		б) друго
		2) друго за машини-алатки, освен за обработка на дрво
		3) друго
		б) навојни бургии, развртувачи, навоен алат за завртување, вклучувајќи и носачи на нарезници, чешли за навој и друг навоен алат за дупки, развртување дупки и за нарежување навои:
		2) нарезници за метали:
		а) рачни
		3) развртувачи за метали
		4) друго:
		а) за машини-алатки, освен за обработка на дрво
		в) глодала, игли за провлекување профили (мандрини) модулни одводни глодала и друг алат за глодање, провлекување и изработка на запчаници:
		1) глодала за метали:
		а) рачни
		2) друго
		2) Од метални карбиди:
		а) за дупчење и сондажа
		1) рударски:
		а) за машини -алатки
		3) Од дијамант, агломериран или не:
		а) за дупчење и сондажа:
		1) рударски
		б) други алати за машини и рачни алати
75	82.06	2) Друго:
		а) ножеви и сечила, за машини за обработка на дрво
76	83.01	2) Брави за врати и клучеви:
		а) брави за врати
		б) клучеви за брави
		3) Брави за мебел и клучеви:
		а) брави и бравички за мебел
		б) клучеви за брави
		4) Катанци и клучеви:
		а) катанци
		б) клучеви за катанци
		5) Цилиндри за брави и клучеви:
		а) цилиндри
		б) клучеви
		6) Ригли
		7) Друго:
		а) брави и бравички, други
		б) клучеви
		в) друго
77	83.02	Прибор и опкови од прост метал, за мебел, врати, столбишта, прозорци, ролетни, каросерии, седларски изработки, патни куфери, сандачиња и сл. (вклучувајќи и автоматски затворачи на врати); закачалки за шапки, конзоли и сл., од прости метали
78	83.09	Бравички и бравички-опкови за рачни торби и сл. копци, копци-бравички, закачки — аграфи, окца и сл., од прости метали, за облека, патни предмети, рачни торби и за други текстилни и кожени предмети; цевести заковки и чаталести заковки, од прости метали

1	2	3
79	84.01	1) Локомотивски котли 2) Бродски котли 3) За централно греење 5) Други 6) Делови: а) цевки за парни котли
80	84.05	2) Турбински парни машини: а) индустриски
81	84 06	Мотори со внатрешно согорување, клипни: 3) За индустриски машини 4) За земјоделски машини 5) За моторни шински возила 6) За автомобили 7) За камиони и автобуси 11) За велосипеди 12) Мали за мопеди 13) За мотоцикли 14) За чамци (вонбродски) 15) Бродски бензински 23) Други мотори
82	84.11	1) Пумпи: а) воздушни б) вакуум в) други 2) Компресори: а) компресори за фрижидери б) други 3) Генератори со слободен клип 4) Вентилатори 5) Друго
83	84.12	Машини за климатизација: 1) Калорифери, индустриски 2) Уреди за климатизација, автоматски, до 300 m³ 3) Уреди за климатизација, автоматски, над 300 m³ 4) Машини компресорски и слични, за ладење воздух и вентилација 5) Друго
84	84.13	1) Огништа за печки: а) за течни горива б) друго 2) Механички уреди за отстранување на пепелот, жарачи за парни котли за нафта или гас 3) Автоматски огнари за котли со течно гориво 4) Друго
85	84.14	Индустриски и лабораториски печки, неелектрични: 1) Печки и апарати за термичка обработка на метал обични 2) Печки и апарати за термичка обработка на метали, со неутрална атмосфера 3) Печки за топилници 4) Друго: а) печки за печење цемент б) пекарски печки: 1) без лента 2) со лента, за леб 3) со лента, за друго печиво в) друго: 1) индустриски печки 2) уреди за коксари, коксни печки 3) уреди за синтеризирање 4) друго
86	84.15	1) Машини и апарати за производство на студ (ладилници-фрижидери) освен за домаќинства: а) за производство на ниски температури (најмалку —15°C) б) друго: 1) разладни витрини 2) ладилници за угостителството и за занаетчиските дуќани 3) друго 2) Ладилници — фрижидери за домаќинства, неелектрични 3) Ладилници — фрижидери за домаќинства, електрични: а) апсорпциони: 1) во делови за монтажа 2) други б) компресиони: 1) во делови за монтажа 2) други
87	84.17	1) Машини и уреди (освен оние од точката 2 на овој тар. број): а) за перење и сушење текстилни влакна б) за пречистување в) за стерилизација и пастеризација г) за парење и сушење: 1) за парење дрво 2) друго д) за разладување материјали ѓ) машини за сушење дрво: 1) со инфрацрвени зраци 2) друго е) автоматски машини за дестилација и евапоризација: 1) дестилатори индустриски и лабораториски 2) евапоризатори ж) сушилници за преработка на овошје и зеленчук з) машини за ферментација, одржување и вештачко стареење ѕ) друго: 1) котли и казани, за индустријата и за лаборатории 2) машини за угостителството и за експрес-ресторани, (за варење, печење, пржење и сл.) 3) вулканизатори за гума 4) котли за варење асфалт 5) машини за обработка на материјали со загревање 6) друго 2) Грејачи за вода и грејачи за бањи, за домаќинства, неелектрични: а) бојлери, неелектрични б) друго
88	84 18	1) Апарати за симнување павлака 2) Друго: а) центрифуги за течности: 1) индустриски: а) центрифуги за текстилната индустрија б) центрифуги за фабриките за шеќер в) други 2) лабораториски 3) други б) машини и уреди, за филтрирање и пречистување на течности и гасови 1) изменливи филтери за флуиди за машини, апарати и уреди: а) до 4 kg б) над 4 kg

1	2	3
		2) машини и уреди за пречистување, смекнување и регенерација на:
		а) воздух и гасови, недоволно чисти или загадени при преработката, согорувањето и користењето
		б) природни и отпадни води
		в) други течности, со и без притисок
		г) друго
89	84.19	1) Машини и апарати, за перење на садови
		2) Машини за пакување и завиткување на стоки
		3) Машини за перење, чистење и сушење на шишиња
		4) Машини за затворање и етикетирање
		5) Апарати за газирање на пијачки
		6) Машини за пакување и затворање на течности во пластични обвивки
		7) Машини и апарати, за пакување на кекс и слатки
		8) Машини за дозирање и пакување
		9) Друго:
		а) машини за полнење шишиња
		б) друго
90	84.21	1) Машини и апарати за исфрлање песок и пара и сл., за чистење метални предмети
		2) За гаснење пожар
		3) Други апарати за распрскување течности, со пумпи, за разни цели:
		а) лозарски прскалки, моторни
		б) уреди за вештачки дожд
		в) друго
		4) атомизери и слични прскалки:
		а) рачни:
		1) лозарски прскалки, грбни
		2) запрашувачи земјоделски (освен лозарски прскалки)
		3) други
		б) до 400 литри, самоодни
		в) до 400 литри, носени и влечени
		г) над 400 литри до 800 литри, самоодни
		д) над 400 литри до 800 литри, влечени
		ѓ) над 800 литри:
		1) самоодни
		2) други
		е) друго:
		1) земјоделски реактивни замаглувачи
		2) друго
91	84.22	1) Лифтови:
		а) товарни
		б) за лица
		2) Жичарници:
		а) товарни
		б) за лица
		3) Кранови:
		а) до 50 t носивост:
		1) неподвижни
		2) подвижни
		б) над 50 t до 500 t носивост:
		1) неподвижни
		2) подвижни
		в) над 500 t носивост:
		1) неподвижни
		2) подвижни
		4) Машини и уреди за транспортирање во ров:
		а) греблести транспортери
		б) друго
		5) Друго:
		а) транспортери со гумена или челична лента, врз база на движење на лентата, со сопствен погон:
		1) до 400 mm широчина
		2) од 400 до 2000 mm широчина
		3) над 2000 mm широчина
		б) транспортери со гумена или челична лента, врз база на вибрација на лентата, со сопствен погон:
		1) до 400 mm широчина
		2) од 400 до 2000 mm широчина
		3) над 2000 mm широчина
		в) дигалки и витли, со опирање:
		1) дигалки рударски
		2) дигалки железнички
		3) дигалки хидраулични
		4) дигалки бродски
		5) дигалки — сложени макари
		6) дигалки автомобилски
		7) витли бродски
		8) друго
		г) дигалки самостојни, подвижни:
		1) рударски
		2) железнички
		3) хидраулични
		4) бродски
		5) сложени макари
		6) автомобилски
		7) други
		д) друго:
		1) елеватори за жито и слама
		2) шини за дигалки
		3) јамски товарачи
		4) друго
92	84.23	1) Плугови за чистење снег, гртачи на снег и други чистачи на снег, освен самоодни
		2) Машини за пренесување, како скрепери и сл.:
		а) самоодни
		б) влечени
		3) Екскаватори, механички лопати и слични самоодни уреди:
		а) екскаватори
		б) друго
		4) Булдожери, багери, англдозери и слични машини:
		а) со мотор до 200 KS:
		1) булдожери
		2) друго
		б) со мотор над 200 KS:
		1) булдожери
		2) друго
		5) Машини за набивање почва, освен друмски вајлаци:
		а) токмаци за набивање патишта
		б) машини за набивање — вибратори
		в) друго
		6) Машини за побивање шипови
		7) Машини за длабински дупчења
		8) Машини за експлоатација на нафта
		9) Машини и уреди за откоп, во рударството

1	2	3
		10) Машини за изградба на тунели
		11) Гредери
		12) Друго:
		а) машини за ископување и дупчење земја, други
		б) друго
93	84.24	Земјоделски и градинарски машини за приготвување и култивирање на земја:
		1) Плугови:
		а) запрежни
		б) самоодни
		в) тракторски
		г) други
		2) Култиватори:
		а) запрежни
		б) тракторски
		в) други
		3) Брани:
		а) запрежни
		б) тракторски
		в) други
		4) Ваљаци:
		а) запрежни
		б) тракторски
		в) други
		5) Чинијаши:
		а) запрежни
		б) тракторски
		в) други
		6) Сеалки:
		а) запрежни
		б) тракторски
		в) други
		7) Расфрлачи на ѓубриња:
		а) запрежни:
		1) расфрлачи на шталско ѓубре
		2) расфрлачи на вештачко ѓубре
		б) тракторски:
		1) расфрлачи на шталско ѓубре
		2) расфрлачи на вештачко ѓубре
		в) други:
		1) расфрлачи на шталско ѓубре
		2) расфрлачи на вештачко ѓубре
		8) Орудија за прашење (копачки):
		а) запрежни
		б) тракторски
		в) други
		9) Машини за садење, култивирање и други, за градинарството:
		а) влечени и носени
		б) самоодни
		10) Друго
94	84.25	1) Комбајни за жито:
		а) самоодни
		б) влечени
		в) во делови, за монтажа
		1) самоодни
		2) влечени
		2) Комбајни за пченка:
		а) самоодни
		б) влечени
		в) во делови, за монтажа
		3) Други комбајни:
		а) самоодни:
		1) за вадење компир
		2) за вадење репа
		3) за берење памук
		4) за силажа
		5) други
		б) влечени:
		1) за вадење репа
		2) за силажа
		3) за вадење компир
		4) за берење памук
		5) други
		в) во делови, за монтажа
		1) за силажа
		2) други
		4) Самоврзачки и жнеалки:
		а) запрежни:
		1) самоврзачки
		2) жнеалки
		5) Косачки:
		а) запрежни
		б) тракторски
		в) самоодни
		6) Вршалки:
		а) со елеватор
		б) без елеватор
		7) Ронилки:
		а) рачни
		б) моторни
		8) Гребла и превртувачи за сено:
		а) запрежни:
		1) гребла
		2) превртувачи
		б) други
		1) гребла
		2) превртувачи
		9) Преси за сено и слама
		10) Машини за вадење компир и репа:
		а) за вадење компир
		б) за вадење репа
		11) Машини за сортирање на:
		а) јајца
		б) овошје
		в) зеленчук
		г) други
		12) Друго:
		а) копачки за вадење други плодови
		б) машини за берење и сушење памук
		в) ветерници
		г) земјоделски машини, други
		д) друго
95	84.26	3) Машини за изработка на сирење, путер и слични производи
96	84.27	1) Механички гмечалки и преси за производство на вино, на ракија и на сокови:
		а) преси за вино и визбени уреди
		б) гмечалки и гнеталки, за овошје
		2) Рачни апарати за производство на сокови и други пијачки:
		а) преси за вино
		б) гмечалки и гнеталки, за овошје
		3) Други уреди за производство на вино, на ракија и на сокови:
		а) визбени уреди
		б) гмечалки и гнеталки, за овошје
97	84.30	1) Машини за приготвување тесто
		2) Машини за сечење и одмерување тесто
		3) Машини за кланичната индустрија
		4) Машини и уреди за преработка на овошје, освен сушилници
		5) Машини и уреди за изработка на овошни и други сокови, освен сушилници

1	2	3
		6) Машини и уреди за преработка на зеленчук, освен сушилници
		7) Машини и уреди за изработка на шеќер
		8) Машини и уреди, за изработка на пиво и шпиритус
		9) Машини и уреди, за изработка на растителни масла и масти
		10) Машини и уреди, за сечење, распрскување и слична преработка на зрно, трска, кртолести делови итн.
		11) Друго:
		а) машини за индустријата на квасец
		б) машини за производство на чоколада и бонбони
		в) друго
98	84 31	1) Машини и апарати, за изработка на целулозна маса (хартиена маса) и за изработка и довршување на хартија:
		а) машини за изработка на целулоза
		б) машини за изработка на хартија
		2) Машини и апарати, за изработка и довршување на картон и лепенка
		3) Друго
99	84.33	1) Машини за изработка на хартиени ќесиња, на пликови и на други предмети за пакување, од хартија и од картон
		2) Машини за сечење хартија и картон
		3) Други
100	84.35	Други машини за печатење; помошни машини за печатење:
		1) Големи ротациони машини
		2) Графички машини за печат и цинкографија
		3) Други графички машини
		4) Други:
		а) машини печатарски, помошни
		б) друго
101	84.36	Машини за предење од маса (истискување) вештачки и синтетични текстилни влакна; машини за приготвување на природни или вештачки и синтетични текстилни влакна; машини за предење и кончење; машини за дублирање, мотање и премотување (вклучувајќи и машини за намотување на јаток);
102	84.37	Машини за ткаење за плетење, за изработка на гајтани, на тил, на тантели, на везови, на позамантерија, на плетеници или на мрежи; машини за приготвување предиво за употреба на тие машини, вклучувајќи и сновалки, машини за шлихтување основа
103	84.38	1) Помошни машини и апарати за машините од тар. број 84 37:
		а) шафт-машини
		б) жакард-машини
		в) друго
		2) Делови и прибор за машините и апаратите од овој тарифен број и тар. број 84.36 и 84.37:
		а) вретена
		б) крила за вретена
		в) гарнитури за влачарници и карди
		г) игли
		д) друго:
		1) платина за текстилни машини
		5) друг прибор
104	84 40	1) Машини и апарати, освен оние од точка 2 на овој тар. број:
		а) машини за перење и сушење:
		1) машини за перење текстил
		2) машини за сушење текстил:
		а) со ситести тапани
		б) други
		б) машини за хемиско чистење, до 10 kg полнење
		в) машини за хемиско чистење, над 10 kg полнење
		г) машини за пеглање на конфекција и трикотажа
		д) машини за белење и бојосување на предиво
		1) со електроника
		2) други
		ѓ) машини за белење и бојосување на ткаенини:
		1) жигери
		2) друго
		е) машини за шкропење и растегање на ткаенини
		ж) машини и уреди за апретирање и слични машини:
		1) машини за валање ткаенини
		2) други
		з) машини за свиткување, сечење и намотување на ткаенини:
		1) за намотување и метрење
		2) други
		ѕ) други машини и апарати:
		1) машини за печатење на предиво или филц
		2) друго
		2) Машини и апарати за перење рубелини, за домаќинство:
		а) до 5 kg полнење
		б) над 5 kg полнење
		в) машини за перење и сушење рубелина, некомплетни (за монтажа)
105	84.41	1) Машини за шиење, за домаќинство, обични, комплетни:
		а) со вграден електромотор
		б) други
		2) Глави за обични машини за шиење, за домаќинство:
		а) со вграден електромотор
		б) други
		3) Специјални машини за шиење, за домаќинство, комплетни
		4) Глави за машините од точка 3 на овој тар. број
		5) Индустриски машини за шиење ткаенини, комплетни
		6) Глави за машини од точка 5 на овој тар. број
		7) Индустриски машини за шиење на кожа, пластика и сл.
		8) Глави за машините од точка 7 на овој тар. број
		9) Други индустриски машини за шиење:
		а) за составување делови на трикотажа со помош на котелци — верижење од финост 16/2,57 cm
		б) друго
		10) Глави за машините од точка 9 на овој тар. број

1	2	3
		13) Друго: а) машини чевларски б) друго
106	84.42	Машини (освен машините за шиење) за приготвување, штавење или обработка на кожа (вклучувајќи и машини за обувки): 1) За приготвување и штавење: а) машини за приготвување на кожи и крзна: 1) за симнување на месо и маснотии 2) за цедење на кожи, проодни 3) за цедење на кожи од каландерски тип 4) друго б) машини за штавење на кожи 2) За обработка: а) машини за пеглање и шагринирање на кожи б) машини за брусење и стружење на кожи и крзна 1 800 mm в) друго 3) За изработка и поправка на обувки и на други изработки од кожа: а) машини за изработка на обувки (освен шивачки машини): 1) машини за изработка на горни делови на обувки 2) машини за монтажа на кожени обувки (освен машини за цвикање) 3) друго
107	84.43	1) Машини за леење под притисок 2) Машини за центрифугално леење 3) Машини за континуирано леење: а) вертикални б) хоризонтални
108	84.44	1) Валалнички станови
109	84.45	Машини — алатки за обработка на метал и метални карбиди, освен машините од тар. број 84.49 и 84.50
110	84.46	1) Машини за обработка на камен, гатери и слични машини 2) Машини за мазнење камен 3) Машини за вибрирање бетон 4) Машини и уреди за обработка на бетон 5) Друго: а) за цепење и сечење на неметали б) за обработка на стакло в) за обработка на неметали (земја, камен и др), други
111	84 47	Машини-алатки за обработка на дрво, на плута, на коска, на ебонит (тврд каучук), на тврди вештачки пластични материи или други тврди материи за резбарија, освен машините од тар. број 84 49
112	84.49	Алати за рачна употреба, пневматски или со вграден неелектричен мотор: 1) со пневматски погон: а) чекани б) дупчалки в) брусилки г) алати рачни, други 2) Со хидрауличен погон 3) Друго: а) алати рачни, на моторен погон: 1) за дрво 2) други б) друго
113	84.51	Машини за пишување, освен машини за пишување со вградени механизми за сметање; машини за пополнување чекови
114	84.52	Машини за сметање; сметководствени машини за пишување, регистар-каси, машини за франкирање пошта, машини за издавање билети и слични машини што имаат уреди за сметање
115	84 53	Машини за автоматска обработка на податоци и нивни единици: магнетни и оптички читачи, машини што податоците ги ставаат на подлога во форма на шифра и машини за обработка на такви податоци, што не се наведени ниту опфатени во некоја друга одредба на овој список
116	84.54	1) Апарати за умножување и машини за адресирање: а) машини за умножување, хектографи б) машини за адресирање 5) Други прости машини (за острење и соединување и сл.): а) за дупчење хартија, канцелариски б) за острење моливи, канцелариски в) за квасење марки, пликови итн. г) други 6) Други машини: а) машини за копирање, канцелариски б) други
117	84.56	1) Машини и уреди, за изработка на електропорцелан 2) Уреди и опрема, за приготвување и вградување бетон: а) подвижни бетонирки, капацитет до 15 m^3/h бетон; со ротациона или присилна мешалка б) стабилни бетонирки, капацитет до 50 m^3/h бетон, со присилна мешалка в) друго 3) Уреди за сортирање, флотирање и брикетирање а) уреди за сепарација на јаглен и руда б) брикетарници со резервни делови в) уреди за флотација на руда 4) Машини за обликување и калапење на градежни материјали (на керамички материјал, цемент, вар, гипс) 5) Машини и уреди за производство на градежни материјали (дробилки, сита, перални, мешалки, сушилници, пречистувачи, жрвени, мелници, дезинтегратори и пулверизатори): а) дробилки и мешалки б) друго 6) Машини за изработка на леарски калапи 7) Друго. а) асфалтни бази, капацитет до 40 t/h б) друго
118	84 57	1) Машини за производство на рамно стакло 2) Машини за изработка на друго стакло: а) за изработка на шупливо стакло б) за изработка на балони за електрични сијалици в) друго

1	2	3
		3) Машини за склопување на електрични сијалици, на радио-ламби или цевки, на цевки за катодни зраци, итн.
119	84.58	1) Автомати за продажба на цигари и чоколада: а) за продажба на цигари б) за продажба на чоколада 2) Автомати за продажба на поштенски марки 3) Автомати за продажба на топли или ладни напивки 4) Други автоматски машини за продажба на потрошни стоки: а) автомати за продажба на слатки б) друго 5) Друго. а) автомати за продажба на перонски билети и сл. б) автомати за продажба на други стоки
120	84.59	1) Нуклеарни реактори 2) Друго: а) машини и справи за изработка и одржување на бетонски и асфалтни коловози б) машини и справи за тутуновата индустрија в) специјални справи за транспорт и пакување на градежни материјали (на ќерамида, тула, керамика, цемент, вар, гипс) г) машини и справи за градење и одржување на железнички пруги д) машини и справи за изработка на изолирани спроводници ѓ) машини за хемиска обработка на дрво е) машини и уреди за амалгамација и цијанизација ж) хидромеханичка опрема без цевоводи з) трансфер-линии за бојосување ѕ) кормиларски уреди и) мешалки за приготвување на пластични материи ј) механички справи за автоматско отворање и затворање на бродско грло к) друго: 1) машини за хемиската индустрија 2) машини за фармацеутската индустрија (за таблетирање, гранулирање и сл.) 3) машини за обработка на гума 4) машини за електроиндустријата 5) машини за изработка на текстилна јажарија 6) машини за синтеризирање и чистење, метални механички барабани за декапирање и полирање 7) мешалки за прехранбената индустрија, машини за валање и перење на лој — за приготвување маргарин 8) преси на индустријата на масло, маст и сапун 9) преси за изработка на дрвни плочи, машини за импрегнација на дрво
		11) преси за преработка на гума, на пластични маси, за изработка на грамофонски плочи 12) машини за изработка на јажарија и плетарија 13) машини за изработка на жичени плетива и јажиња 14) други машини: а) механички шмукалки б) друго
121	84.61	Славини, вентили и слични уреди, за цевоводи, за котли, за резервоари, за каци и сл., вклучувајќи и вентили за намалување на притисокот и термостатички контролирани вентили: 1) автоматски: а) вентили и славини (арматури за течност), од железо и од челик б) арматури санитарни, од обоени метали в) арматури други, од обоени метали г) друго 2) Други: а) вентили и славини (арматури за течност), од железо и од челик б) арматури санитарни, од обоени метали в) арматури други, од обоени метали г) вентили за аеросол од пластични маси и во комбинација со метал д) друго
122	84.63	Трансмисиони оски: 3) Друго: а) оски, запчаници, замавници и квачила 4) Оски за пренос на сила
123	85.01	1) Генератори, мотори и претворачи-конвертори: а) генератори и мотори: 1) мотори за горилници 2) други: а) со тежина до 5 kg заклучно по парче: 1) електрични мали мотори до 50 W 2) електрични мотори, генератори со сила до 10 kWA б) со тежина над 5 kg до 100 kg по парче: 1) електрични мотори, генератори со сила до 10 kWA 2) електрични мотори, генератори со сила над 10 до 1000 kWA в) со тежина над 100 kg до 1000 kg по парче: 1) електрични мотори, генератори со сила над 10 до 1000 kW, односно kWA 2) генератори електрични со сила над 1000 kW односно kWA 3) мотори електрични, со ефект над 1000 kW односно kWA 4) генератори за електрично осветление на вагони

1	2	3
		г) над 1000 kg тежина по парче:
		1) генератори електрични со сила над 1000 kW односно kWA
		2) мотори електрични, со ефект над 1000 kW односно kWA
		3) генератори за електрично осветление на вагони
124	85 04	Електрични акумулатори
125	85.05	Рачни алати со вграден електричен мотор:
		1) За дупчење
		2) За рамнење, димензионирање или површинска обработка
		3) Кружни и верижни пили
		4) Бетонски вибратори
		5) Друго:
		а) глодалки и пили рачни, други
		б) електричен рачен алат и прибор, други
126	85.08	Електрична опрема за задвижување и палење на мотори со внатрешно согорување (вклучувајќи и магнети за палење, динамо-магнети, калеми за палење, мали стартер-мотори, свеќички за палење и усвитување); генератори (динамо и алтернатори) и прекинувачи што се користат заедно со овие мотори
127	85.09	1) Бришачи за стакла, апарати за спречување на замрзнување и замаглување, за моторни возила
		2) Електрични апарати за осветление и сигнализација на моторни возила:
		а) електричен прибор за осветление на моторни возила
		б) електрични уреди за сигнализација на моторни возила
		3) Електрични апарати за сите намени, за велосипеди и мопеди
128	85.11	1) Индустриски и лабораториски печки и рерни:
		а) печки греани со отпор (отпорни):
		1) за калење, електрични
		2) за жарење, електрични
		3) електротермички, за индустријата и занаетчиството
		4) друго
		б) индукциони:
		1) за калење, електрични
		2) за жарење, електрични
		3) електротермички, за индустријата и занаетчиството
		4) друго
		в) лачни:
		1) за калење, електрични
		2) за жарење, електрични
		3) електротермички, за индустријата и занаетчиството
		4) други
		г) други:
		1) за калење, електрични
		2) за жарење, електрични
		3) електротермички, за индустријата и занаетчиството
		4) инфрацрвени печки, за индустријата и занаетчиството
		5) друго
		2) Индукциона и диелектрична грејна опрема
		3) Електрични машини и апарати за заварување, летување и спојување
		4) Друго
129	85.13	2) Телефонски апарати:
		а) индукторски SV и сл.
		б) автоматски телефонски апарати и регистрирачки телефонски апарати
		6) Телепринтери и слични електрични апарати
130	85.14	4) Засилувачи-нискофреквентни
131	85.20	1) Сијалици:
		а) со влакно:
		1) сијалици за моторни возила
		2) сијалици од мали големини
		3) друго:
		а) сијалици за напон до 20 V
		б) сијалици за напон над 20 V
		в) сијалици за медицински апарати и инструменти
		г) фото-блиц цевки и сијалици
		б) со празнење
		в) со гасно полнење
		г) сијалици за сите проекциони апарати и рефлекторски сијалици над 1 kW
		д) ултравиолетови и инфрацрвени сијалици
		ѓ) друго.
		1) лачни светилки
		2) други
132	85.21	1) Ламби и цевки:
		а) електронски емисиони цевки
		б) електронски приемни цевки
		в) катодни цевки за телевизори
		г) катодни цевки, други
		д) цевки исправачки
		ѓ) електронски цевки, други
		2) Фото-ќелии
		3) Полуспроводнички елементи (диоди, транзистори), кристали:
		а) диоди и фото-диоди
		б) транзистори
		в) пиезо-електрични кристали, упасувани
		г) друго
		4) Друго
133	86.07	1) Железнички вагони:
		а) ладилници
		б) цистерни и слични товарни вагони
		в) со вградени растоварни уреди — пневматски, хидраулични и други
		з) вагонетки и јамски колички
		2) Трамвајски вагони
134	86 08	4) Контенери за превоз на радиоактивни материи
		6) Друго
135	87.01	1) Трактори, освен оние од точка 2 на овој тарифен број:
		а) трактори над 300 KS:
		1) трактори на тркала
		б) други трактори на тркала:
		2) двоосни трактори:
		б) над 120 KS
136	87.02	1) Моторни возила за превоз на лица, освен моторните возила за јавен сообраќај:
		а) патнички автомобили:
		4) во делови до 600 ccm (по лиценца)

1	2	3
		5) во делови над 600 до 1100 ccm (по лиценца) 6) во делови над 1100 ccm (по лиценца)
137	87.06	1) Менувачи, диференцијали и други делови на трансмисии на моторни возила 2) Тркала и оски за моторни возила 4) Друго
138	87.07	1) Комплетни возила со сопствен погон 2) Акумулаторски возила
139	89.01	Бродови, чамци и други пловила, кои не спаѓаат во кој и да било од следните тарифни броеви на оваа глава: 2) Друго: а) патнички бродови: 1) поморски 2) речни б) патничко-товарни бродови: 1) ладилници: а) поморски б) речни 2) траекти од сите видови: а) поморски б) речни 3) друго: а) поморски б) речни в) товарни бродови: 1) поморски 2) танкери поморски 3) танкери речни 4) бродови речни г) бродови со крилца и со воздушна перница д) моторни чамци: 1) спортски чамци 2) други ѓ) чамци за веслање, за кајакарење и за каноистика, изработени од специјално дрво или од пластична маса е) други чамци: 1) чамци за спасување 2) друго ж) друго: 1) бродови рибарски, поморски 2) бродови за научни истражувања 3) јахти 4) шлепови и други пловила 5) сплавови 6) друго

Б. Стоки за широка потрошувачка

Реден број	Тарифен број	Наименување на стоките
1	2	3
1	06.04	Лисје, гранки и други делови (освен цвеќето и пупките), од дрвја, шубрак, грмушки и други растенија, и мов, лишаи и треви, што се употребуваат за букети и украсување, свежи, сушени, бојосани, белени, импрегнирани или на друг начин подготвени
2	07.05	1) Грав: а) семе од боранија б) друг
3	08.05	2) Ореви: б) без лушпа
4	11.07	Слад, пржен или не
5	20.06	3) Морски лешник 4) Бадем: а) пржен б) друг 7) Круши 8) Јаболка 9) Кајсии 10) Праски 11) Сливи 12) Црешн и вишни 13) Јаготки 14) Мешано овошје
6	22.09	5) Виски и џин
7	30.04	4) Фластери
8	30.05	Други фармацеутски стоки: 1) Стерилен хируршки катгут и слични стерилни материјали за зашивање, стерилна ламинарија 2) Предмети за запирање крв, стерилни 3) Контрастни средства за радиографски испитувања и дијагностички реактиви пригодени да бидат употребени врз пациент: а) што содржат јод и деривати од јод б) друго 4) Цементи и други забарски производи: а) од благородни метали
9	32.13	Печатарски, бои, мастила и тушеви за пишување и цртање и други мастила и тушеви: 2) Друго: а) мастила за пишување б) тушеви за цртање
10	33.04	Мешаници на два или повеќе видови миризливи материи (природни или вештачки), мешаници врз база на една или повеќе од тие материи (вклучувајќи ги и алкохолните раствори) што се употребуваат како суровини во парфимериската индустрија, во прехранбената индустрија, во индустријата на пијачки или во други индустрии: 2) За парфимерија, козметика, сапуни и детергенти
11	33.06	Парфимериски, козметички и тоалетни препарати: 1) Парфимериски производи и други миризливи препарати: а) парфеми б) води за мирисање и тоалета (колонска вода и сл.) 2) Препарати за одржување и нега на кожа: а) кремови и млеко за одржување на убавината в) други производи: 1) пудра за лице и за посипување 6) Прашоци и пасти за заби
12	34.01	Сапуни; органски површински активни средства што се користат како сапун, во облик на стапчиња, колачиња, и парчиња обликувани или леани, комбинирани со сапун или не
13	34.05	Политури и кремови за обувки, за мебел и за подови, средства за полирање на метали, прашоци за чистење и слични

1	2	3
		препарати, освен подготвените восоци од тар. број 34.04:
		5) Друго:
		а) препарати за чистење и полирање на метали
		г) други средства за чистење и полирање (шмиргла, креда, песок итн), па и со додаток на масло и маст
14	36.08	3) Течни горива за запалки, во завои до 300 cm^3
15	37.02	Филмови во ленти — ролни:
		а) до заклучно 8 mm широчина:
		1) црно-бели:
		а) за фотографија
		2) колор:
		а) за фотографија
		б) над 8 mm до 35 mm широчина:
		1) црно-бели:
		а) за фотографија
		2) колор:
		а) за фотографија
		в) над 35 mm широчина:
		1) црно-бели:
		а) за фотографија
		2) колор:
		а) за фотографија
16	37.05	Плочи, недупчени и дупчени филмови (освен кинематографските филмови) експонирани и развиени, негатив или позитив
17	37.07	Други кинематографски филмови, експонирани и развиени, со снимен или неснимен звук, негатив или позитив
18	37.08	Хемиски производи и материјали за моментни осветлувања, од видови и форми подобни за употреба во фотографијата
19	39.07	3) Сита,
		5) Рерзервоари, буриња, кутии и слично, за сместување и транспорт на стоки
		7) Санитарни и тоалетни предмети
		8) Украсни предмети
		11) Облека
		12) Друго:
		б) окови и фитинзи, за мебел
		ѓ) печатена и непечатена амбалажа од целофан или во комбинација со други пластични фолии во ќесичиња од сите форми
		е) печатена и непечатена амбалажа од пластични фолии или во комбинација со хартија во ленти и ќесичиња
		ж) изработки други
20	40.12	Хигиенски и фармацеутски предмети (вклучувајќи ги и цуцлите) од нестврднат (мек) вулканизиран каучук, па и со делови од тврд каучук
21	40.13	1) Нараквици, вклучувајќи и нараквици без прсти:
		а) нараквици гумени, лекарски
		2) Облека и делови од облека:
		а) облека гумена, заштитна
		б) облека и предмети за облекување, од гума, други
		3) Друго
22	42.02	Предмети потребни на патници:
		2) Од пресувана и регенерирана кожа:
		а) ковчези
		б) торбарски изработки
		в) друго
		5) Од други материи
23	42.03	Предмети за облека и прибор за облека од природна или пресувана кожа:
		1) Од природна кожа:
		г) нараквици:
		1) женски
		2) машки
		3) детски
		д) друго
		1) ремења (опасачи), кожени
		2) Од пресувана или регенерирана кожа:
		г) нараквици:
		1) женски
		2) машки
		3) детски
		д) друго:
		1) ремени (опасачи)
24	43.04	Вештачко крзно и предмети од вештачко крзно
25	44.27	Стандардни ламби, трпезни ламби и други светлински тела од дрво; предмети на мебел од дрво што не спаѓаат во глава 94 од овој список; ковчежиња, кутии за цигари, послужавници, чинии за овошје, орнаменти и други украсни производи од дрво; кутии за прибор за јадење, за инструменти за цртање, за виолини или слични кутии од дрво; производи од дрво за лична употреба или украсување, кои обично се носат во џеб, во чанта или на самата личност; делови на напред наведените предмети од дрво
26	44.28	Други изработки од дрво:
		2) Друго:
		а) леарски модели од дрво
		б) сандаци мртовечки
		в) дрвени ковчези
		г) штици за цртање
		д) други неспоменати изработки од дрво (шиндра, лестви, ролетни, весла и др.)
27	45.03	Изработки од природна плута:
		2) Затиначи
		3) Затки — чепови
28	46.01	Преплети и слични изработки од материјали за плетарија за сите потреби, во ленти споени или не:
		2) Друго
29	46.02	Материјали за плетарија поврзани заедно во паралелни стракови или ткаени во форма на листови, вклучувајќи и простирки, подметки и застирки; оплети од слама за шишиња
30	46.03	Кошничарски, плетарски и други изработки од материјали за плетарија, изработени директно во форми; изработки од стоки од тар. бр. 46.01 или 46.02; изработки од луфа
31	48.01	Хартија и картон (вклучувајќи и целулозна вата) машински изработени, во ролни и во листови:
		5) Друго:

1	2	3
		а) хартија. 7) друга: а) хартија сурова фотографска небаритирана б) кондензаторска и кабелска хартија в) друга
32	48 03	Пергаментна хартија или за масти непропустлива хартија и картон, и нивни имитации, глазирана транспарентна хартија, во ролни или листови
33	48.12	Покривки за подови на подлога од хартија или картон, со или без слој од линолеумска маса, сечени или не
34	48.13	2) Матрици
35	48.14	Хартија за пишување во блокови, пликови, картички за преписка; кутии, ќесички, нотеси и слично од хартија или картон, што содржат асортиман на прибор за преписка
36	48.15	5) Друго: б) филтер хартија в) хартија регистрирачка, во ленти г) монотип-хартија, во ленти д) ленти и листови од хартија, премачкани со лепила и со термолакови 1) непечатени 2) печатени ѓ) хартија за пишување, во формат е) друго
37	48 18	Регистри, тетратки (вежбанки), сметковни книги, потсетници, книги за порачки, признанични книги, дневници, впивачки перничиња, повези (со подвижни листови), обвивки за акти и друг пишувачки прибор од хартија или картон; албуми за мостри и други албуми и корици за книги, од хартија и картон
38	48.21	Други изработки од хартиена маса, од хартија, од картон или од целулозна вата: 2) Предмети за домаќинството (чаши, чинии и сл.) 3) Абажури 4) Тантели и везови 5) Шамичиња и ленти 6) Друго: б) хартија за сметачки машини и други регистрирачки инструменти в) жакард-картони г) друго
39	49.01	Печатени книги, книшки, брошури, памфлети и слободни листови
40	49 08	Декалкомании (хартии за пресликување)
41	49.11	1) Слики, гравури, фотографии 2) Подлоги за календари, печатени на хартија, на картон или на друга материја; календари печатени на други материи, освен хартија или картон 4) Проспекти и други материјали за реклама, кои за сметка на југословенските организации на здружениот труд и други организации се печатени во странство на јазиците на народите на Југославија
42	50.07	Предиво од свила, шап-свила и бурет-свила пригодено за продажба на мало: 1) Од свила
43	50.09	Ткаенини од свила или шап-свила
44	50.10	Ткаенини од бурет-свила
45	51.03	Предиво од вештачки или синтетички влакна (бескрајни), пригодено за продажба на мало: 1) Од синтетички влакна: а) најлон-конец за јадици б) друго
46	58.05	1) Лентести изработки: а) од велур, плиш, букле-ткаенини или ткаенини од гасеничаво предиво (жанил): 1) од влакна синтетични, вештачки или од памук: а) од синтетични влакна б) ленти од вештачка свила в) ленти памучни 3) од други текстилни материјали б) друго: 1) од метално и метализирано предиво 2) од свила 3) друго
47	58.06	Етикети, значки и слични предмети, ткаени но невезени, во парче, во ленти или сечени во определени форми или големини
48	59.03	Ткаенини од споено предиво и предмети од тие ткаенини, импрегнирани, обложени или не
49	60.02	Нараквици од сите видови плетени или хеклувани нееластични и некаучукувани
50	60.05	Горна облека и други предмети плетени или хеклувани, нееластични и некаучукувани 1) Од природна свила: д) костими и гаќи за капење 2) Од памук: д) костими и гаќи за капење 3) Од волна и од фина животинска длака: д) костими и гаќи за капење 4) Од синтетични влакна: д) костими и гаќи за капење 5) Од вештачки влакна: д) костими и гаќи за капење 6) Од друг текстилен материјал: д) костими и гаќи за капење
51	60 06	Плетени или хеклувани метражни стоки и предмети од нив, еластични или каучукувани (вклучувајќи ги и еластичните коленици и еластичните чорапи)
52	61 05	Џебни шамичиња
53	61.06	Шалови, ешарпи, шамии за врат, шамии, велови и слични предмети
54	61.07	Кравати од сите видови
55	61.08	Околувратници, крагни, колири, пластрони, жабои, манжетни, набори и други слични прибори и украси, за женска облека и рубелина
56	61.09	Мидери, мидери-појаси, елечиња (за гради), бретели, подвески, држачи за чорапи и сл. (вклучувајќи и такви предмети од плетени или хеклувани метражни стоки), еластични или не

1	2	3
57	62.02	1) Креветска рубелина, тоалетна рубелина и кујнска рубелина: а) од памук: 1) чаршафи и други креветски преслеки 2) чаршафи за на маса и салвети 3) пешкири 4) друго б) од синтетични влакна: 1) чаршафи и други креветски преслеки 2) чаршафи за на маса и салвети 3) пешкири 4) друго в) од вештачки влакна: 1) чаршафи и други креветски преслеки 2) чаршафи за на маса и салвети 3) пешкири 4) друго г) од природна свила: 1) чаршафи и други креветски преслеки 2) чаршафи за на маса и салвети 3) пешкири 4) друго д) од друг текстилен материјал: 1) чаршафи и други креветски преслеки 2) чаршафи за на маса и салвети 3) пешкири 4) друго 2) Друго: а) завеси и драперии
58	62.05	Други предмети изработени — конфекционирани од текстил (вклучувајќи ги и мострите за облеки)
59	64.04	Обувки со ѓонови од други материјали
60	65.06	Други покривки за на глава, поставени или не, украсени или не
61	66.01	Чадори и сонцобрани (вклучувајќи ги и бастуните-чадори, чадорите-шатори и градинарските и слични чадори)
62	66.03	Делови, опкови, украси и прибор за предметите од тар. број 66.01 или 66.02
63	67.02	1) Вештачко цвеќе, лисје или овошје и нивни делови
64	69.10	Сливници, лавабоа, бидеа, клозетски шолји, писоари, кади за бањи и слични санитарни предмети
65	69.11	Садови и други предмети што ќе употребуваат во домаќинството или за тоалетни цели, од порцелан (вклучувајќи ги и од бисквит-и париан-порцеланот)
66	69.12	Садови и други предмети, што се употребуваат во домаќинството или за тоалетни цели, од други видови керамика
67	69.13	Фигури и други украсни предмети и предмети за лично украсување; предмети за мебел: 2) Од фајанс 3) Од друг керамички материјал
68	69.14	Други изработки од керамички материјал
69	70.09	Огледала од стакла (вклучувајќи и шивачки огледала), врамени или не, на подлога или не
70	70.12	Внатрешни стакла за термос-шишиња и за други изолирани садови
71	70.13	Изработки од стакло (освен предметите што спаѓаат во тар. број 70.19), што се употребуваат за на маса, за кујна, тоалет, канцеларии, за внатрешна декорација, или за слична употреба
72	70.19	Перли од стакло, имитации на бисер и на бесценети и полубесценети камења, од стакло, парчиња и одломки и слични модни или декоративни ситни стакла и предмети изработени од нив; стаклени коцки и ситни стаклени плочки, на постамент или не, за мозаик и за слични декоративни цели; вештачки очи од стакло, вклучувајќи и очи за играчки, но исклучувајќи ги оние за носење од луѓето; украсни и други модни предмети изработени на дувалки, стаклени зрна (балотини)
73	71.12	Јувелирски предмети и нивни делови, од благородни метали или од валани благородни метали
74	71.14	Други изработки од благородни метали или од валани благородни метали: 1) Од сребро или плакирани или дублирани со сребро: а) копци, рачки и фитинзи за чантарски изработки, од благородни метали б) друго 2) Од злато или плакирани или дублирани со злато: а) копци, рачки и фитинзи за чантарски изработки, од благородни метали б) друго 3) Од платина, од метали на платинската група, или плакирани или дублирани со платина или со метали на платинската група: б) друго: 1) копци, рачки и фитинзи за чантарски изработки 2) изработки од жица и решетки за катализи 3) друго
75	71.16	Имитации на накит
76	73.33	Игли за рачно шиење (вклучувајќи и за везење), игли за рачна изработка на теписи и игли за рачно плетење, шила, игли за кукичење и сл., и пробојни игли за везење, од железо или од челик: 2) Друго
77	73.34	Карфици, сигурносни игли
78	73.36	Печки (вклучувајќи ги и печките со помошни казани, за централно греење), огништа, печки за варење, скари, пламеници и други грејачи на простории, разводници на пламен, грејачи на садови со пламеници, казани за греење со огниште и слична опрема која се употребува во домаќинството, неелектрична, и нивни делови, од железо или од челик
79	73.38	Предмети што обично се употребуваат во домаќинство, санитарна стока за внатрешна употреба, и делови на таквите предмети и стоки, од железо или од челик

1	2	3
80	74.18	Предмети што обично се употребуваат во домаќинство, санитарна стока за внатрешна употреба и делови на вакви предмети и стоки, од бакар
81	76.15	1) Садови:
		а) до 10 литри зафатнина
		б) над 10 литри зафатнина
		2) Други кујнски и трпезни потреби, освен прибор за јадење:
		а) чинии, чинии за супа и за зеленчук, чиничиња за сос, садови за шеќер, путер; тегли за млеко и кајмак; чинии за предјадења; лонци за кафе и перколатори (но не вклучувајќи и перколатори за домаќинства што имаат уреди за греење од тар. број 73.36); чајници, шолји, пехари, чаши, нестоловити. чаши за вода, купи за јајца, шолји со рачички; чинии и кошнички за леб и овошје; чајни садови и сл.; цедилки за чај и шишенца за масло и оцет; наслони за нож, садови за ладење вино, итн., грлашки за сипење вино; алки за салвети, штипалки за трпезни чаршафи
		б) друго
		4) Други предмети за домаќинство, освен прибор за јадење
82	82 08	2) Машини за мелење месо
		3) Друго
83	82.09	1) Ножиња (перорези)
		2) Трпезни и кујнски ножеви:
		а) трпезни
		б) кујнски
84	82.11	1) Апарати за бричење
		2) Ножеви-жилети
85	82.12	1) Ножици:
		а) ножици за маникир
		б) ножици за домаќинство
		в) ножици за употреба во занаетчиството
		г) ножици за лоза
		д) други
86	82.14	Лажици, вилушки, прибор за јадење риба, ножеви за путер, лажици за сипување и сличен кујнски и трпезен прибор
87	83 05	Справи за соединување или вложување подвижни листови и за класери, од прости метали; спојници за писма, спојници за акти, кланфи, штипалки за индексирање и класирање и слични канцелариски предмети, од прости метали
88	83 06	Статуети и други предмети за внатрешно украсување од прости метали
89	83.07	1) Лустери
		3) Друго:
		а) светилки за на маса
		б) друго
90	83.10	Метални перли и метални паринки од прости метали
91	83.12	Рамови за фотографии, слики и сл., од прости метали; огледала од прости метали
92	85 06	Електромеханички апарати за домаќинство, со вграден електричен мотор:
		1) Правошмукалки
		2) Апарати за мазнење и чистење подови
		3) Вентилатори
		4) Апарати за мелење и мешање на прехранбени продукти:
		а) мелници за кафе, куќни, електрични
		б) друго
		5) Друго:
		а) машини за сечење месо, сланина, леб итн.
		б) машини за цедење овошни сокови
		в) електрични куќни апарати и прибор, други
93	85.07	Електрични апарати за бричење и стрижење, со вграден електричен мотор:
		1) За бричење
		2) За стрижење
94	85.12	1) Електрични проточни грејачи, грејачи со резервоар и потопувачки грејачи:
		а) за потребите на домаќинството:
		1) бојлери
		2) Електрични грејни апарати за простории, за подови и за транспортни средства:
		а) за потребите на домаќинството
		в) друго:
		1) греалки за простории
		3) Шпорети индустриски, скари индустриски, пржалки индустриски и сл., со комбиниран електричен и друг мотор
		4) Електрични апарати за сушење коса (без хауба)
		5) Електрични решоа, шпорети, скари, пржалки и сл., за домаќинство:
		а) шпорети електрични
		б) решоа за домаќинство
		в) електрични лонци и сл.
		г) електричен прибор за домаќинство, друг
		д) друго
		6) Електрични пегли за пеглање:
		а) за потребите на домаќинството
		8) Апарати за сушење раце
		9) Друго:
		а) апарати електрични за нега на тело и коса, други
		б) електротермички прибор за домаќинство, друг
		в) друго
95	85.15	1) Телевизиски приемници, комбинирани или не со грамофон или радио:
		а) приемници:
		1) телевизиски приемници
		2) телевизиски приемници, со радио или со грамофонски уреди
		б) антени и делови за антени
		2) Радиоприемници, комбинирани или не, со грамофон:
		а) транзисторски:
		1) носечки (портабл)
		2) за превозни средства од сите видови
		3) други
		б) други
		1) носечки (портабл)
		2) за превозни средства од сите видови
		3) други:
		а) радиограмофони
		б) други
96	87 10	Велосипеди (вклучувајќи и трицикли за пренесување стоки), без мотор
97	87.13	Детска количка или инвалидска количка (освен со моторен и друг механички погон), и нивни делови
		1) Детска количка

1	2	3
98	90.03	Рамки за очила, за цвикери, за лорњони, за очила со штит од прав и сл. и делови за овие
99	90.10	1) Апарати за лаборатории и сл. 2) Разни калеми и екрани за проекции 3) Друго: а) машини за копирање и фотокопирни апарати б) прибор за развивање и друг помошен прибор за фотографија в) друго
100	91.01	1) Штоперици 2) Рачни часовници: а) од благородни метали б) други
101	91.02	Ѕидни часовници
102	91.04	1) Часовници ѕидни и за на маса, со тегови, со отчукување и сл.
103	92.07	Електромагнетски, електростатички, електронски и слични музички инструменти (на пример, оргули, клавири, хармоники)
104	92.11	1) Грамофони 2) Магнетофони 4) Диктафони 5) Друго: а) музички автомати (со уфрлање пари) в) друго
105	93.04	1) Пушки: б) други 2) Старт-пиштоли 3) Друго
106	94.01	Столови и други седишта (освен оние од тар. број 94.02) па и оние што можат да се претворат во кревети, и нивни делови: 2) Од метал: а) поставени (тапетирани) или прекриени б) друго
107	94.03	Друг мебел и негови делови: 1) За станови и угостителството: б) од метал: 1) полици и пултови 2) друго 2) За канцеларии: б) од метал: 1) полици и пултови 2) друго 3) За училишта: б) од метал: 1) полици и пултови 2) друго 4) Друго. б) од метал: 1) мебел метален за дуќани и работилници 2) полици и пултови 3) мебел метален друг
108	97.01	Играчки со тркала, конструирани за јавање или возење деца (на пример, велосипеди и трицикли-играчки и автомобили со педали); колички за кукли, со две или четири тркала
109	97.03	Други играчки; разни модели што се употребуваат со цел за рекреација: 1) Без механизам: а) проекциони и кино-апарати за деца б) детски нишалки в) ѕвечки г) играчки-музички инструменти д) пиштоли, пушки и друго детско оружје ѓ) војници метални за детска игра е) играчки, други ж) играчки во делови 2) Со механизам
110	97.06	4) Лизгалки: а) лизгалки со чевли б) друго 5) Ролшуи-возалки: а) тркаларки со чевли б) друго
111	98.01	1) Копчиња метални, освен од благородни метали 4) Копчиња што се затвораат со притискување (дрикери) 6) Друго: а) копчи
112	98.02	Затворачи на повлекување (рајсфершлуси) и нивни делови
113	98.03	1) Пенкала 5) Друго: а) резерви за хемиски моливи-рефили
114	98.04	Перца за пишување и врвови на перца за пишување
115	98.07	Жигови за датум, печатење или ставање броеви и сл. (вклучувајќи и направи за печатење или втиснување налепки), конструирани за работа со рака; датумари или печатачки комплети со кои се ракува рачно
116	98.10	Механички и слични запалки, вклучувајќи и хемиски и електрични запалки, делови за запалки, освен кремење и фитили
117	98.13	Прачки за мидери, и слични подлоги за предмети на облека или на прибор за облека

2. Одредбите од оваа одлука не се однесуваат на увозот на стоки што се врши во рамките на договрот за долгорочна производствена кооперација со странство склучен во согласност со важечките прописи и регистриран кај Сојузниот комитет за енергетика и индустрија.

3. Сојузниот секретаријат за надворешна трговија може да даде согласност за увоз на одделни стоки или групи стоки од точка 1 на оваа одлука, како и за увоз на тие стоки во определен период (глобална согласност). Во тој случај увозот на стоки се врши без прибавување на посебна согласност за увозот од точка 1 на оваа одлука.

4. Согласноста за увоз на стоки, издадена врз основа на одредбите од оваа одлука, не значи и право на купување девизи за плаќање на увозот на тие стоки.

5. Оваа одлука ќе се применува врз работите на увозот што ќе се склучат и ќе и се пријават на банката од денот на влегувањето во сила на оваа одлука.

6. Оваа одлука влегува во сила наредниот ден од денот на објавувањето во „Службен лист на СФРЈ".

Е. п. бр 454
5 јуни 1975 година
Белград

Сојузен извршен совет

Претседател,
Џемал Биедиќ, с. р.

450.

Врз основа на точка 6 од Општествениот договор за основите и мерилата за усогласување на личните доходи и на другите примања на функционерите кои се именуваат или назначуваат во сојузните органи и организации („Службен лист на СФРЈ", бр. 64/73), Сојузниот извршен совет донесува

ОДЛУКА

ЗА УСОГЛАСУВАЊЕ НА ЛИЧНИТЕ ДОХОДИ НА ФУНКЦИОНЕРИТЕ ШТО ГИ НАЗНАЧУВА СОЈУЗНИОТ ИЗВРШЕН СОВЕТ

1. Личниот доход на функционерите што ги назначува Сојузниот извршен совет во сојузните органи на управата, сојузните организации и во стручните служби на Сојузниот извршен совет утврден за одделни функции и зголемен за соодветниот износ на име работно искуство, се зголемува од 1 јануари 1975 година за 13,75% по основ на порастот на животните трошоци и движењето на просечниот личен доход на вработените во стопанството на Југославија остварен во второто полугодие на 1974 година

2. Функционерите чиј личен доход е поголем од вкупниот износ на личниот доход утврден за функцијата што ја вршат, зголемен за соодветниот износ, од точка 1 на оваа одлука, го задржуваат личниот доход во тој износ.

Функционерите од став 1 на оваа точка го стекнуваат правото на зголемување на личниот доход кога личниот доход утврден за функцијата што ја вршат ќе се изедначи со нивниот личен доход што го задржале.

3. Средства за извршување на оваа одлука ќе обезбеди Сојузниот секретаријат за финансии.

4. Оваа одлука влегува во сила наредниот ден од денот на објавувањето во „Службен лист на СФРЈ".

Е. п. бр. 364
21 мај 1975 година
Белград

Сојузен извршен совет

Претседател,
Џемал Биедиќ, с. р.

451.

Врз основа на член 74 став 2 од Законот за Народната банка на Југославија и за единственото монетарно работење на народните банки на републиките и на народните банки на автономните покраини („Службен лист на СФРЈ", бр. 23/72), на предлог од Советот на гувернерите, Сојузниот извршен совет донесува

ОДЛУКА

ЗА ОПРЕДЕЛУВАЊЕ НА ДЕЛОТ НА КАМАТАТА ШТО И' ПРИПАЃА НА НАРОДНАТА БАНКА НА ЈУГОСЛАВИЈА ЗА 1975 ГОДИНА

1. Од каматата што народните банки на републиките и народните банки на автономните покраини ќе ја наплатат по кредитите дадени од примарната емисија, на Народната банка на Југославија во 1975 година, согласно со член 74 став 2 од Законот за Народната банка на Југославија и за единственото монетарно работење на народните банки на републиките и на народните банки на автономните покраини ѝ припаѓа 501,480 000 динари.

2. Делот на каматата што на Народната банка на Југославија ѝ припаѓа во 1975 година во износот определен во точка 1 од оваа одлука, народните банки на републиките и народните банки на автономните покраини, од приходите што ќе ги остварат од каматата на кредитите дадени од примарната емисија, ќе го пресметуваат и пренесуваат врз Народната банка на Југославија до 10-ти во месецот за изминатиот месец во следните проценти, и тоа:

1) народните банки на републиките и Народната банка на Војводина — по стапка од 41%;

2) Народната банка на Косово — по стапка од 20,5 %.

3. Ако со завршната сметка на Народната банка на Југославија се утврди дека од делот на каматата што ѝ припаѓа според точка 1 на оваа одлука и другите приходи, не можат да се намират нејзините потреби предвидени во нејзиниот финансиски план, согласно со член 75 од Законот за Народната банка на Југославија и за единственото монетарно работење на народните банки на републиките и на народните банки на автономните покраини, недостатните средства ќе се обезбедат на начинот определен со оваа одлука.

Ако со завршната сметка на Народната банка на Југославија се утврди дека приходите од делот на каматата што ѝ припаѓа според точка 1 на оваа одлука и другите нејзини приходи ги надминуваат потребите на Народната банка на Југославија утврдени во нејзиниот финансиски план, согласно со член 75 од Законот за Народната банка на Југославија и за единственото монетарно работење на народните банки на републиките и на народните банки на автономните покраини, вишокот на средствата ќе им се врати на народните банки на републиките и на народните банки на автономните покраини, сразмерно на делот на каматата што тие банки го уплатиле во корист на Народната банка на Југославија.

4. Како камата, во смисла на оваа одлука, се подразбира и надоместот што организациите на здружениот труд и општествено-политичките заедници им го плаќаат на народните банки на средствата што им се отстапени на трајно користење, а врз основа на Законот за отстапување на одредени средства на организациите на здружениот труд и на општествено-политичките заедници на трајно користење („Службен лист на СФРЈ", бр. 21/74).

5. Пресметувањето и пренесувањето на каматата се врши почнувајќи од 1 јануари 1975 година.

6. Оваа одлука влегува во сила осмиот ден од денот на објавувањето во „Службен лист на СФРЈ".

Е. п. бр. 451
12 јуни 1975 година
Белград

Сојузен извршен совет

Претседател,
Џемал Биедиќ, с. р.

452.

Врз основа на член 28 од Законот за кредитните работи со странство („Службен лист на СФРЈ" бр. 36/72 и 6/74), Сојузниот извршен совет донесува

ОДЛУКА
ЗА ОСЛОБОДУВАЊЕ ОД ПОЛАГАЊЕ ДЕПОЗИТИ ПО КРЕДИТИТЕ ПРИ УВОЗОТ НА ОПРЕМА ОД СТРАНСТВО ЗА ОПРЕДЕЛЕНИ ГРАНКИ ДЕЈНОСТИ ШТО ИМААТ ПРИОРИТЕТ ВО ОПШТЕСТВЕНИОТ ПЛАН НА СОЦИЈАЛИСТИЧКА АВТОНОМНА ПОКРАИНА КОСОВО ОД 1971 ДО 1975 ГОДИНА

1. Депозити на странски кредити не се полагаат ако кредитите во странство се користат за увоз на опрема за определени гранки и дејности што имаат приоритет во Општествениот план на Социјалистичка Автономна Покраина Косово од 1971 до 1975 година а не се распоредени во некоја дејност наведена во одредбите на главата II, оддел 4, ст. 3 и 4 од Резолуцијата за основите на заедничката политика на економскиот и социјалниот развој на Југославија во 1975 година („Службен лист на СФРЈ", бр. 66/74).

2. Ослободувањето од полагање депозити според оваа одлука го врши Народната банка на Социјалистичка Автономна Покраина Косово, врз основа на потврда од Службата на општественото книговодство дека инвестицијата за која опремата од странство се увезува на кредит е распоредена во некоја гранка и дејност што имаат приоритет во Општествениот план на Социјалистичка Автономна Покраина Косово од 1971 до 1975 година а не се распоредени во некоја дејност наведена во одредбите на главата II, оддел 4, ст 3 и 4 од Резолуцијата за основите на заедничката политика на економскиот и социјалниот развој на Југославија во 1975 година.

Потврдата од став 1 на оваа точка се поднесува до Народната банка на Социјалистичка Автономна Покраина Косово заедно со известувањето за намерата за склучување на кредитна работа на увозот на опрема од странство на кредит.

3. Од полагање депозити според оваа одлука Народната банка на Социјалистичка Автономна Покраина Косово ќе ги ослободи странските кредити чија вкупна динарска противвредност не е поголема од 850.000 000 динари.

4 Упатство за применување на оваа одлука дава Народната банка на Југославија.

5. Оваа одлука влегува во сила осмиот ден од денот на објавувањето во „Службен лист на СФРЈ".

Е п бр. 452
12 јуни 1975 година
Белград

Сојузен извршен совет

Претседател,
Џемал Биедиќ, с. р.

453.

Врз основа на член 148 став 2 од Законот за народната одбрана („Службен лист на СФРЈ", бр. 22/74), во согласност со директорот на Југословенскиот завод за стандардизација, сојузниот секретар за народна одбрана пропишува

ПРАВИЛНИК
ЗА ТЕХНИЧКИТЕ НОРМАТИВИ ЗА ИЗГРАДБА НА ЗАСОЛНИШТА

I. Општи одредби

Член 1

Со овој правилник се пропишуваат техничките нормативи за изградба на засолништа за заштита на населението од воени дејства.

Член 2

Како засолништа за заштита на населението од воени дејства (во натамошниот текст: засолништа) се сметаат затворени простории што според своето функционално решение, конструкција и обликување треба да обезбедат пропишана заштита на населението од воени дејства (во натамошниот текст: заштита).

Член 3

Отпорноста на засолништата сочинува собир на заштитните својства на засолништата спрема воени дејства, што се обезбедува со функционалното решение, конструкцијата и обликувањето.

Отпорноста на засолништата се изразува со видот и интензитетот на дејството на нападното средство што засолништето може да го поднесе, без нарушување на функцијата, и тоа:

1) во однос на механичкото дејство:

— со големината на натпритисокот на ударниот бран мерен во kp/cm²;

— со тежината односно калибарот на авио-бомбата што директно ќе го погоди засолништето, мерена во kg;

2) во однос на радиоактивното дејство — со интензитетот на радиоактивното зрачење мерен во R или rem;

3) во однос на топлотното дејство — со интензитетот и количината на топлина мерена во Kcal/час;

4) во однос на хемиското дејство — со концентрацијата на отровните материи мерена во mg/m³.

Член 4

Отпорноста на засолништата се означува според натпритисокот на ударниот бран или директниот погодок на авио-бомба (механичко дејство), независно од отпорноста спрема другите дејства на нападните средства.

II. Видови засолништа

Член 5

Според примената во системот на заштитата, засолништата можат да бидат:

1) засолништа за дополнителна заштита;
2) засолништа за основна заштита;
3) засолништа за зајакната заштита.

Засолништата за дополнителна заштита се заштитни објекти отпорни на натпритисокот на ударниот бран од 0,5 kp/cm².

Засолништата за основна заштита се постојани заштитни објекти отпорни на натпритисокот на ударниот бран од 1 до 3 kp/cm².

Засолништата за зајакната заштита се постојани заштитни објекти отпорни на погодок на авио-бомба од најмалку 300 kg.

Член 6

Според корисниците за кои се наменети, засолништата можат да бидат: куќни засолништа, засолништа за градежен блок, засолништа за организација на здружениот труд или друга организација и јавни засолништа.

Куќното засолниште е наменето за заштита на станарите во станбена зграда.

Засолништето за градежен блок е наменето за заштита на жителите од определен блок или група згради.

Засолништето за организација на здружениот труд или друга организација е наменето за заштита на работниците во определена организација на здружениот труд или друга организација, како и за заштита на лицата што се во деловна или услужна врска со односната организација.

Јавното засолниште е наменето за заштита на населението што ќе се затече на јавно место и за заштита на населението што не е обезбедено со други засолништа.

Член 7

Засолништата за основна заштита можат да се изведуваат како двонаменски објекти и како удвоени објекти.

Засолништата за зајакната заштита можат да се изведуваат како двонаменски објекти.

Како двонаменски објект, во смисла на овој правилник, се подразбира градеж наменет за мирновременско користење, што според функционалното решение, конструкцијата и обликувањето е изграден или приспособен така што да може, по потреба, со еден дел или во целост да се користи како засолниште.

Како удвоен објект, во смисла на овој правилник, се подразбира градеж што го сочинуваат две засолништа за основна заштита, меѓусебно одвоени со конструктивен ѕид што ја обезбедува отпорноста предвидена за тие засолништа а зад кој не можат да се наоѓаат простории за престој на луѓе.

Член 8

Засолништата од член 5 на овој правилник, мораат да ги исполнуваат и следните технички нормативи, и тоа:

1) засолништата за дополнителна заштита — да имаат засолништен простор за сместување до 25 лица, а ако се изградени како рововски засолништа со искршена траса да имаат засолништен простор за сместување до 50 лица, и, по правило, да се опремени со уред за проветрување;

2) засолништа за основна заштита:

— да имаат засолништен простор за сместување до 200 лица, да овозможуваат престој до 7 дена и да имаат:

— филтровентилационен систем за проветрување;

— електроинсталации: за осветление и погон со надворешен приклучок и за резервно осветление со напојување од внатрешен извор на електрична енергија;

— антенски приклучок за радиоприемник;

— инсталации за водовод и канализација (ако постојат услови);

— средства за врска (ако постојат услови);

— опрема за престој, прва помош и самоспасување;

3) засолништа за зајакната заштита — да овозможуваат престој до 14 дена, да ги имаат уредите и опремата од точка 2) на овој член за засолништен простор до 200 лица, а за засолништен простор над 200 лица да имаат:

— филтровентилационен систем за проветрување, а по потреба и уреди за дополнителна обработка на воздух;

— сопствен извор на електрична енергија;

— сопствен извор на вода, ако постојат услови;

— електрична инсталација за осветление и погон;

— инсталации за водовод и канализација;

— средства за врска;

— инсталации за сигнализација и управување;

— опрема за престој, прва помош и самоспасување.

III. Означување на засолништата

Член 9

Ако засолништата се прикажуваат графички во работните карти, ситуационите планови и други елаборати, се обележуваат со следните знаци, и тоа:

1) засолниште за дополнителна заштита — со рамностран триаголник чија една страна се наоѓа во хоризонтална положба со спротивен врв свртен нагоре;

2) засолниште за основна заштита:

— со круг во зелена боја за отпорност од 1 kp/cm^2;

— со круг во жолта боја за отпорност од 2 kp/cm^2;

— со круг во црвена боја за отпорност од 3 kp/cm^2;

3) засолниште за зајакната заштита:

— со квадрат во зелена боја за отпорност од 300 kg;

— со квадрат во жолта боја за отпорност од 500 kg;

— со квадрат во црвена боја за отпорност од најмалку 1000 kg.

Знакот за двонаменски објект според обликот и бојата е ист како знакот за засолништата од соодветен вид и отпорност, со тоа што десната половина на знакот по вертикала да е во црна боја.

IV. Засолништен простор

Член 10

Засолништен простор се обезбедува, и тоа:

1) кај нови објекти (згради, комунални и други објекти) — со засолништа за основна заштита и со засолништа за зајакната заштита;

2) кај постојните објекти — првенствено со засолништа за основна заштита и со засолништа за зајакната заштита, со приспособување на погодни простории или со изградба на нови засолништа, а со засолништа за дополнителна заштита само ако надлежниот општински орган утврди дека за тоа постојат оправдани причини.

Член 11

Потребата од засолништен простор, изразена со нето површината на основата на засолништето, се определува според нормативот од 1 m^2 по жител, и тоа:

1) за урбана единица (блок, комплекс или повисока урбана единица) — според бројот на жителите во таа единица (густината на населеноста) во планираниот период;

2) за куќни засолништа и за засолништа за градежен блок — според бројот на жителите во зградата, односно во група згради, сметајќи на 50 m^2 развиена бруто површина на зграда да се обезбеди засолништен простор најмалку за еден жител;

3) за засолништа за организација на здружениот труд или друга организација — според 2/3 од планираниот вкупен број работници во организацијата, а при работа во повеќе смени — според 2/3 од вкупниот број работници во најголемата смена и бројот на лицата што се во деловна или услужна врска со организацијата;

4) за јавни засолништа — според бројот на жителите што не е обезбеден со куќни засолништа или со засолништа за градежен блок и проценетиот број на жители што може да се затече на јавно место во радиусот на гравитацијата на тоа засолниште.

V. Изградба на засолништа

Член 12

Како изградба на засолништа се подразбира изградбата на нови засолништа или приспособување на постојни погодни објекти и простории за засолништа.

Член 13

Засолништата се градат: во склоп на објекти и надвор од објекти.

Засолништето покрај објектот што со објектот има најмалку еден заеднички ѕид, се смета како засолниште во склоп на објектот.

Член 14

Во рамките на урбана единица треба да се изгради мрежа засолништа што ги исполнува следните услови:

1) радиусот на гравитацијата да обезбедува зафаќање на засолништето во предвиденото време;

2) растојанијата помеѓу засолништата да не бидат поголеми од збирот на нивните радиуси на гравитациите;

3) да е обезбедено напуштање на засолништето во случај на разурнување на објектот.

Член 15

Радиус на гравитацијата е оддалеченоста од засолништето до најоддалеченото место од кое се врши зафаќање на засолништето и тој изнесува најмногу 250 m. Вертикалната оддалеченост се смета тројно.

Член 16

Досегот на урнатини, односно веројатната оддалеченост до која главните количини на урнатините се распростираат при разурнувањето на зградата, мерено вертикално на страните на основата на зградата, изнесува:

$d = 1{,}8\sqrt{H} - 1$; но не помалку од $d = 0{,}25$ H, каде што е: d — досег на урнатините во метри, а H — височина на зградата во метри.

VI. Преодни и завршни одредби

Член 17

Постојните опремени засолништа се распоредуваат во соодветен вид според отпорноста предвидена во член 5 од овој правилник независно од големината на засолништниот простор.

Член 18

Постојните опремени засолништа чија отпорност е 0,36 kp/cm^2 или поголема а помала од 1 kp/cm^2 се распоредуваат во засолништа за дополнителна заштита, независно од големината на засолништниот простор.

Член 19

Постојните неопремени засолништа и засолништа што на денот на влегувањето во сила на овој правилник се во изградба, независно од големината на засолништниот простор, се распоредуваат во соодветен вид според отпорноста предвидена во член 5 од овој правилник, ако се опремат со инсталации, уреди и опрема, што се пропишани во член 8 на овој правилник.

Член 20

Ако постојните засолништа не можат да се распоредуваат во смисла на одредбите на чл. 17 до 19 од овој правилник, не се сметаат како засолништа.

Член 21

Со денот на влегувањето во сила на овој правилник престанува да важи Правилникот за техничките нормативи за изградба на засолништа за основна заштита на населението („Службен лист на СФРЈ“, бр. 15/70).

Член 22

Овој правилник влегува во сила осмиот ден од денот на објавувањето во „Службен лист на СФРЈ“.

Р. в. п. бр. 51
9 јуни 1975 година
Белград

Сојузен секретар
за народна одбрана
генерал на армија,
Никола Љубичиќ, с. р.

454.

Врз основа на член 148 став 2 од Законот за народната одбрана („Службен лист на СФРЈ“, бр. 22/74), во согласност со директорот на Југословенскиот завод за стандардизација, сојузниот секретар за народна одбрана пропишува

ПРАВИЛНИК
ЗА ТЕХНИЧКИТЕ НОРМАТИВИ ЗА ИЗГРАДБА НА ЗАСОЛНИ

Член 1

Со овој правилник се пропишуваат техничките нормативи за изградба на засолни за заштита на населението од воени дејства.

Член 2

Како засолн за заштита на населението од воени дејства (во натамошниот текст: засолн) се смета делумно затворен простор, што е изграден или приспособен така што според своето функционално решение, конструкција и обликување да дава ограничена заштита од воени дејства.

Член 3

Засолните, зависно од местото на кое се градат, можат да бидат:

1) самостојни засолни надвор од објекти (во натамошниот текст: засолни надвор од објекти), и тоа:

— отворени ровови;
— покриени ровови;
— јами;

2) засолни во погодни простории на постојни објекти (во натамошниот текст: засолни во објекти), и тоа:

— засолни во згради;
— засолни во други градежни објекти;
— засолни во природни објекти.

Член 4

Засолните мораат да се градат на места што не се непосредно загрозени од други објекти, постројки, материјали и предмети, што можат за засолните да претставуваат извор на опасност.

Член 5

Засолните, зависно од нивото на почвата, можат да бидат: подземни, вкопани, делумно вкопани и надземни.

Отворените ровови и покриените ровови можат да бидат: длабоки, плитки или издигнати (цртежи 1, 2 и 3).

Член 6

Засолните надвор од објекти мораат да бидат лесно пристапни.

Оддалеченоста од засолните до најоддалеченото место од кое се врши зафаќање на засолните изнесува најмногу 250 m. Вертикалната оддалеченост се смета тројно.

Член 7

Засолните надвор од објекти се изградуваат на места што се надвор од досегот од урнатините од соседни објекти.

Засолните во објекти се изградуваат така што да имаат излез надвор од досегот на урнатините, односно излез непосредно поврзан со соседен објект.

Член 8

Положбата на засолните надвор од објекти треба да се определи на слободни површини надвор од трасите на подземните инсталации (водоводни, канализациони, гасни, телефонски, грејни, електрични и др.).

Член 9

Отворените ровови и покриените ровови се изградуваат за сместување најмногу 60 лица, со тоа што во еден дел од ровот, што се простира праволиниски, не смеат да бидат сместени повеќе од 15 лица.

Јамите се изградуваат за индивидуално сместување.

Капацитетот на засолните во објекти се определува зависно од видот, отпорноста и положбата на објектот во кој се наоѓа засолнот.

Член 10

Засолните, по правило, се уредуваат за седење, освен отворените ровови што се изградуваат за стоење.

Отворените ровови и покриените ровови треба да бидат изведени така што во подоцнежните фази на изградба да можат да се приспособат за засолништа за дополнителна заштита.

Член 11

Основните делови на отворените ровови и на покриените ровови се изградуваат по искршена траса чиј преломен агол изнесува од 90° до 120° (цртеж 4).

Меѓусебната оддалеченост на засолните не може да биде помала од 15 m.

Засолните мораат да имаат влез, односно излез, простор за престој и нужник.

Член 12

Засолните за сместување над 50 лица мораат да имаат резервен излез.

Влезот во засолн може да биде хоризонтален или во наклон со рампа, односно со скали.

Светлата широчина на влезниот отвор во засолн треба да изнесува најмалку:

1) за 50 лица	— — — — — —	62,5 cm
2) за 100 лица	— — — — — —	80 cm
3) за 150 лица	— — — — — —	100 cm
4) за 200 лица	— — — — — —	125 cm

Отворените ровови и покриените ровови за сместување до 15 лица мораат да имаат еден влез, а за сместување над 15 лица мораат да имаат два влеза поставени на спротивните краеви.

Оската на влезот во ров се поставува, по правило, вертикално врз правецот на трасата на ровот.

Светлата широчина на влезот во ровот е еднаква на широчината на ровот.

Член 13

Просторот за престој во засолните во објекти изнесува 0,50 m^2 површината на основата за едно лице, а во ров изнесува 60 cm должина на ровот за едно лице.

Височината на засолните во објекти се обезбедува зависно од димензиите на објектот во кој се наоѓа засолнот.

Височината на ровот изнесува најмалку 190 cm.

Светлата широчина на ровот изнесува, и тоа:

1) за стоење — при дното 40 cm, а при врвот 70 cm (цртеж 1);

2) за седење — при дното 80 cm, а при врвот 110 cm (цртеж 5).

Член 14

Во засолните треба да се предвиди еден нужник за 30 лица.

Нужниците се обезбедуваат како нужничка јама или како нужнички сад.

Нужничките јами се градат во отворени ровови и во покриени ровови (цртеж 6).

Зафатнината на нужничката јама односно бројот на нужничките садови се определува според нормативот 1,3 литри на ден за едно лице.

Нужничките простори во отворени ровови и во покриени ровови треба да бидат во вид на ниши што од просторот за престој се одвоени со лесна преграда.

Член 15

За изработка на засолни можат да се употребат сите видови градежни материјали.

Конструкцијата на засолните мора да биде отпорна на вонредни оптоварувања, и тоа:

1) на ударен бран на експлозии, најмалку 3 Mp/m^2, што се зема како рамномерно поделено статичко оптоварување вертикално врз површините на елементите на конструкцијата;

2) на дејството на парчиња;

3) на радиоактивното и топлотното дејство.

Член 16

Отпорноста на вонредно оптоварување во смисла на член 15 од овој правилник се обезбедува:

1) со димензионирањето на елементите на конструкцијата според одредбите на важечките технички прописи во градежништвото што се однесуваат на дозволените напони зголемени за 50% (член 15 став 2 точка 1);

2) со дебелината на елементите на конструкцијата зависно од видот на употребените материјали:

— од бетон — дебелина најмалку 20 cm;

— од тули или камен — дебелина најмалку 40 cm;

— од песок или чакал — дебелина најмалку 70 cm;

— од збиена земја — дебелина најмалку 80 cm;

— од обла граѓа — дебелина најмалку 40 cm (член 15 став 2 точка 2).

Кај слоевити конструкции изградени од разнородни материјали, вкупната дебелина на слоевите мора да ѝ одговара на еквивалентната дебелина на кој и да било материјал од став 1 на оваа точка;

3) со дебелината на елементите на конструкцијата, изразена во вкупната тежина на збиениот материјал по m^2 изложена површина не помала од 1000 kp/m^2 (член 15 став 2 точка 3).

Член 17

Во објектите во кои погодни простори се приспособуваат во засолни непотребните отвори и застаклените површини на тие простори треба да се затворат со соодветен материјал.

Член 18

Подот на засолните треба, по правило, да се наоѓа најмалку 30 cm над нивото на подземната вода.

Отворените ровови и покриените ровови треба да имаат надолжен пад, а по потреба и дренажен канал на дното на ровот.

Водата што се собира во ровот треба да се одведува надвор од ровот или во дренажни јами, односно во бунари што се поставуваат на најниските места на ровот.

Дренажната јама за присобирање на водата мора да биде покриена, ако не е исполнета со чакал или со друг погоден материјал.

Од површинска вода рововите треба да се обезбедат со изработка на канал на оддалеченост 2 до 3 m од работ на ровот.

Член 19

Во покриените ровови треба да се изведе хидроизолација, ако постојат услови за тоа. Хидроизолацијата треба да се изведе според вообичаените постапки во градежништвото или со импровизација со прирачни средства.

Член 20

Во засолните треба да се предвиди најнужна опрема за самоспасување.

Во засолните се користат индивидуална опрема за престој, садови за храна и вода, опрема за прва помош и минимум задолжителни средства за лична заштита од воени дејства.

Член 21

Цртежите 1 до 6 од чл. 5, 11, 13 и 14 од овој правилник се отпечатени кон овој правилник и се негов составен дел.

Член 22

Овој правилник влегува во сила осмиот ден од денот на објавувањето во „Службен лист на СФРЈ".

Р. в. п. бр. 52
9 јуни 1975 година
Белград

Сојузен секретар
за народна одбрана
генерал на армија,
Никола Љубичиќ, с. р.

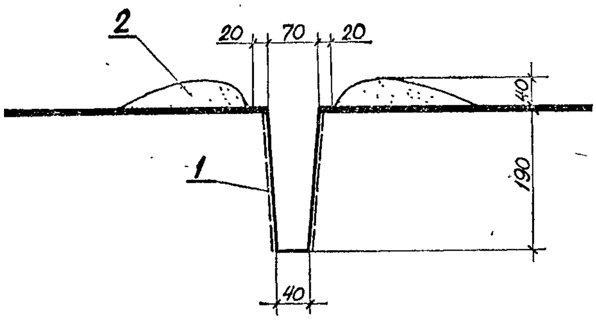

Цртеж 1.

ОТВОРЕН РОВ — ДЛАБОК (ЗА СТОЕЊЕ)

1. Облога 2. Насип

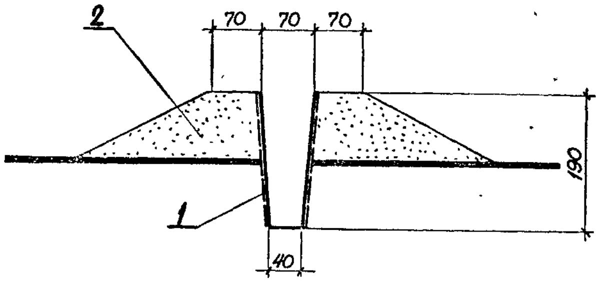

Цртеж 2

ОТВОРЕН РОВ — ПЛИТОК

1. Облога 2. Насип

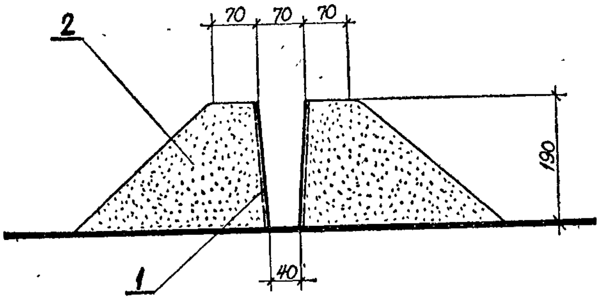

Цртеж 3.

ОТВОРЕН РОВ — ИЗДИГНАТ

1. Облога 2. Насип

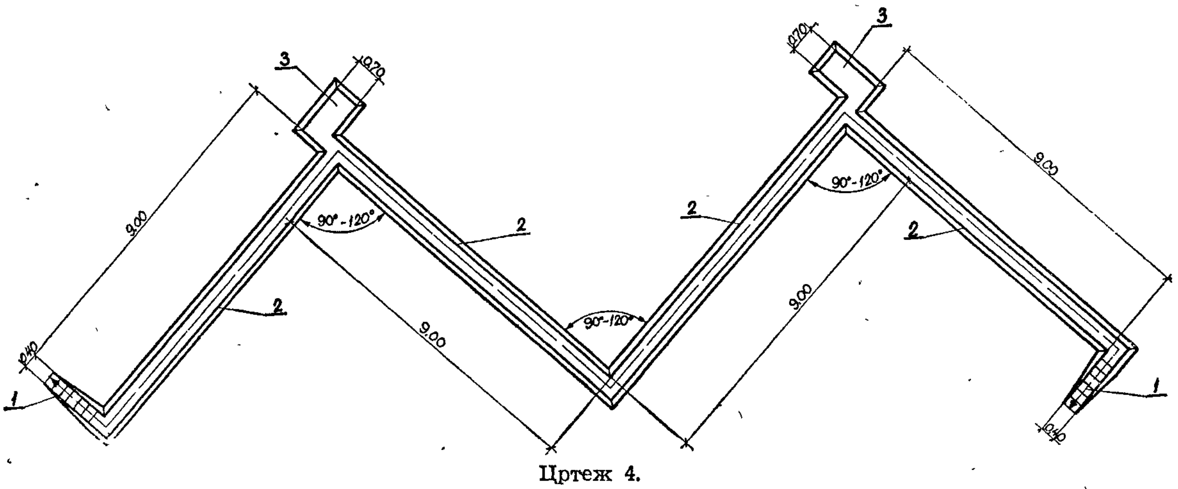

Цртеж 4.

ОСНОВА НА РОВОТ

1. Влез 2. Праволиниски дел на ровот 3. Нужник

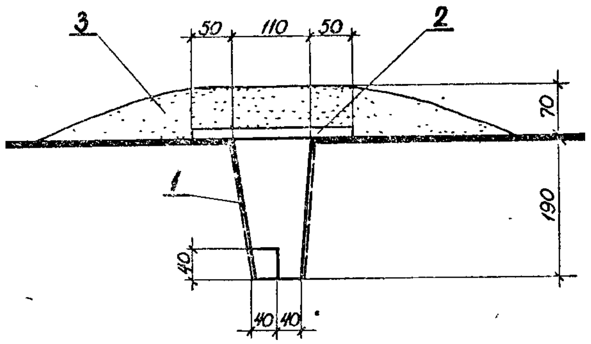

Цртеж 5.

ПОКРИЕН РОВ — ДЛАБОК (ЗА СЕДЕЊЕ)

1. Облога 2. Покривка 3. Насип

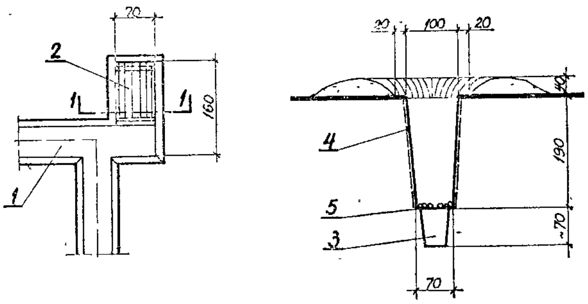

Основа Пресек

Цртеж 6.

НУЖНИЧКА ЈАМА ВО ОТВОРЕН РОВ

1. Ров 2. Ниша 3. Нужничка јама 4. Облога 5. Под

455.

Врз основа на член 59 став 1, во врска со член 13 од Законот за внесувањето и растурањето на странски средства за масовно комуницирање и за странската информативна дејност во Југославија („Службен лист на СФРЈ", бр. 39/74), сојузниот секретар за внатрешни работи донесува

РЕШЕНИЕ

ЗА ЗАБРАНА НА ВНЕСУВАЊЕТО И РАСТУРАЊЕТО НА ВЕСНИКОТ „IL PICCOLO"

Се забранува внесувањето во Југославија и растурањето на весникот „Il Piccolo", број 8701 од 3 мај 1975 година, што излегува на италијански јазик во Трст, Италија.

Бр. 650-1-12/219
29 мај 1975 година
Белград

Заменик-сојузен секретар
за внатрешни работи,
Драшко Јуришиќ, с. р.

456.

Врз основа на член 59 став 1, во врска со член 13 од Законот за внесувањето и растурањето на странски средства за масовно комуницирање и за странската информативна дејност во Југославија („Службен лист на СФРЈ", бр. 39/74), сојузниот секретар за внатрешни работи донесува

РЕШЕНИЕ

ЗА ЗАБРАНА НА ВНЕСУВАЊЕТО И РАСТУРАЊЕТО НА ВЕСНИКОТ „MÜNCHNER MERKUR"

Се забранува внесувањето во Југославија и ра[illegible] „Münchn[illegible]r [illegible]erkur", б[illegible]ј 82 од 10 април 1975 година, што излегува на германски јазик во Минхен, Сојузна Република Германија.

Бр. 650-1-22/371
29 мај 1975 година
Белград

Заменик-сојузен секретар
за внатрешни работи,
Драшко Јуришиќ, с. р.

457.

Врз основа на член 59 став 1, во врска со член 13 од Законот за внесувањето и растурањето на странски средства за масовно комуницирање и за странската информативна дејност во Југославија („С[illegible]ужб[illegible]н [illegible] н[illegible] СФР[illegible]", [illegible]/74), сој[illegible]з[illegible]ио[illegible] с[illegible]кретар за внатрешни работи донесува

РЕШЕНИЕ

ЗА ЗАБРАНА НА ВНЕСУВАЊЕТО И РАСТУРАЊЕТО НА ВЕСНИКОТ „FRANKFURTER ALLGEMEINE ZEITUNG"

Се забранува внесувањето во Југославија и растурањето на весникот „Frankfurter Allgemeine Zeitung", број 97 од 26 април 1975 година, што излегува на германски јазик во Франкфурт, Сојузна Република Германија.

Бр. 650-1-22/370
30 мај 1975 година
Белград

Заменик-сојузен секретар
за внатрешни работи,
Драшко Јуришиќ, с. р.

458.

Врз основа на чл. 16, 18 и 62 точка 2 од Законот за Народната банка на Југославија и за единственото монетарно работење на народните банки на републиките и на народните банки на автономните покраини („Службен лист на СФРЈ", бр. 23/72), Советот на гувернерите донесува

ОДЛУКА

ЗА ИЗМЕНА НА ОДЛУКАТА ЗА ИЗМЕНИ НА ОДЛУКАТА ЗА ЗАДОЛЖИТЕЛНАТА РЕЗЕРВА НА ДЕЛОВНИТЕ БАНКИ КАЈ НАРОДНАТА БАНКА НА ЈУГОСЛАВИЈА

1. Во Одлуката за измени на Одлуката за задолжителната резерва на деловните банки кај Народната банка на Југославија („Службен лист на

СФРЈ", бр. 4/75) во точка 3 зборовите: „30 јуни 1975 година" се заменуваат со зборовите: „31 мај 1975 година".

2. Оваа одлука се применува од 10 јуни 1975 година.

3. Оваа одлука влегува во сила наредниот ден од денот на објавувањето во „Службен лист на СФРЈ".

О бр. 40-1
9 јуни 1975 година
Белград

Го заменува претседателот
на Советот на гувернерите,
вицегувернер
на Народната банка
на Југославија,
Јошко Штрукељ, с. р.

459.

Врз основа на чл. 16, 18 и 62 точка 2 од Законот за Народната банка на Југославија и за единственото монетарно работење на народните банки на републиките и на народните банки на автономните покраини („Службен лист на СФРЈ", бр. 23/72), Советот на гувернерите донесува

ОДЛУКА

ЗА ДОПОЛНЕНИЕ НА ОДЛУКАТА ЗА ИЗМЕНА НА ОДЛУКАТА ЗА ЗАДОЛЖИТЕЛНАТА РЕЗЕРВА НА ДЕЛОВНИТЕ БАНКИ КАЈ НАРОДНАТА БАНКА НА ЈУГОСЛАВИЈА

1. Во Одлуката за измена на Одлуката за задолжителната резерва на деловните банки кај Народната банка на Југославија („Службен лист на СФРЈ", бр. 62/74) по точка 3 се додава нова точка 3а, која гласи:

„3а. Обврската на банките од точка 2 став 2 на оваа одлука престанува на 31 август 1975 година, кога деловните банки неискористените средства на задолжителната резерва ќе ги пренесат од посебната евидентиона партија на својата жиро-сметка.

Од денот на извршената пресметка на задолжителната резерва според состојбата на средствата на 31 мај 1975 година, банките можат средствата од точка 2 став 1 на оваа одлука да ги користат и за обезбедување на својата тековна ликвидност, со пренос на тие средства на својата жиро-сметка.

Банките што средствата ги користат во смисла на став 2 од оваа точка, должни се тие средства да ги вратат на посебната евиденциона партија ако добијат барање за давање наменски кредит во смисла на точка 2 став 2 на оваа одлука."

2. Оваа одлука се применува од 10 јуни 1975 година.

3. Оваа одлука влегува во сила наредниот ден од денот на објавувањето во „Службен лист на СФРЈ".

О. бр. 40-2
9 јуни 1975 година
Белград

Го заменува претседателот
на Советот на гувернерите
вицегувернер
на Народната банка
на Југославија,
Јошко Штрукељ, с. р.

460.

Организациите на здружениот труд што учествуваат во извозот на кожена и крзнена конфекција склучија и потпишаа на пленарниот состанок, одржан на 21 јануари 1975 година, Општествен договор за начинот и условите за извоз на кожена и крзнена конфекција во источноевропските земји, кој во извод гласи:

„Врз основа на член 54 од Законот за прометот на стоки и услуги со странство („Службен лист на ФНРЈ", бр. 27/62 и „Службен лист на СФРЈ", бр. 14/65, 28/66, 54/67, 15/71, 29/71 и 26/72), во врска со член 11 став 2 од Уредбата за постапката за склучување и објавување на општествени договори за начинот и условите за вршење на надворешнотрговски промет („Службен лист на СФРЈ", бр. 5/73), претставниците на организациите на здружениот труд што учествуваат во извозот на кожена и крзнена конфекција на источноевропските пазари склучуваат

ОПШТЕСТВЕН ДОГОВОР

ЗА НАЧИНОТ И УСЛОВИТЕ ЗА ИЗВОЗ НА КОЖЕНА И КРЗНЕНА КОНФЕКЦИЈА ВО ИСТОЧНОЕВРОПСКИТЕ ЗЕМЈИ

Член 1

Учесниците на овој општествен договор (во натамошниот текст: договор) ги утврдуваат условите и начинот на извозот на кожена и крзнена конфекција во источноевропските земји во согласност со насоките на надворешнотрговската политика во однос на тие земји и обврските што се преземени во рамките на редовните стоковни и други надворешнотрговски аранжмани, за производите од следните тарифни ставови:

42.03 Предмети за облека и прибор за облека од природна кожа:

	Шифра на тарифниот став
1. Од природна кожа:	
а) палта и мантили:	
1) палта	42 03 11109
2) мантили	42 03 11206
б) јакни	42 03 12008
в) друга облека	42 03 13004

43.03 Предмети од крзно:

1. Предмети за облекување:	
а) од фино крзно:	
2) крзнени палта, женски	43 03 11204
3) облека друга	43 03 11301
б) од просто крзно:	
2) крзнени палта, женски	43 03 12200
3) облека друга	43 03 12308

Член 7

Заради единственото настапување при увозот на кожена и крзнена конфекција учесниците на договорот се согласни извозот во одделни источноевропски земји да го вршат организирано — по пат на носител на работата, т. е. една организација на здружениот труд регистрирана за вршење на надворешнотрговски промет.

Учесниците на договорот се согласни носител на работата на извозот на кожена и крзнена конфекција во одделни источноевропски земји да биде организацијата на здружениот труд што на пленарниот состанок ќе ја изберат учесниците на договорот, односно организацијата на здружениот труд што во претходната година учествувала во вкупниот извоз на кожена и крзнена конфекција во источноевропската земја со најмалку 85% вкупен извоз на кожена и крзнена конфекција според стоковните листи и дополнителните државни аранжмани.

За работите надвор од стоковната листа и дополнителните државни аранжмани и под услов стоковната листа, односно дополнителниот државен аранжман да бидат исцрпени, преговарач може да биде и организацијата на здружениот труд што во смисла на став 2 од оваа точка не е носител на работата. Преговарачот е должен во преговорите да ги постигне најмалку истите услови што носителот на работата ги постигнал според редовната стоковна листа. Договорите за тие работи ги потпишуваат преговарачот и носителот на работата.

Член 10

Секретаријатот на Советот за кожарско-преработувачка индустрија на Стопанската комора на Југославија, врз основа на примените известувања за извозот, ќе состави преглед за Сојузниот секретаријат за надворешна трговија заради издавање дозвола за извоз на кожена и крзнена конфекција во источноевропските земји, со назначување на кои организации на здружениот труд, за кои пазари и за кои количини може да се издаде дозвола.

Учесниците на договорот се согласни и се обврзуваат дека заради единственото настапување на источноевропските пазари и за сите работи на извозот надвор од редовните стоковни листи и дополнителните државни аранжмани ќе обусловуваат преговорите да се водат и со носителот на работата овластен за одделни земји според стоковните листи и дополнителните државни аранжмани, во смисла на член 8 став 2 од договорот.

Член 19

Учесниците на договорот чии интереси се повредени, можат поединечно или како групација, поради повреда на добрите деловни обичаи, да поведат постапка пред Судот на честа на Стопанската комора на Југославија.

Член 21

Носители на извозните работи за 1975 и 1976 година се, и тоа за:

НР Полска	—	„Центротекстил“, Белград;
СССР	—	„Центротекстил“, Белград
НР Унгарија	—	„Центротекстил“, Белград
СР Чехословачка	—	„Прогрес“, Белград;
НР Романија	—	„Центротекстил“, Белград
НР Албанија	—	„Макотекс“, Скопје;
ДР Германија	—	„Котекс-Тобус“, Љубљана;
НР Бугарија	—	„Макотекс“, Скопје.

Член 24

Организации на здружениот труд — потписници на договорот: „Велур“ — Смедерево, „Конус“ — Словенске Коњице, „Ѓуро Салај“ — Винковци, „Комбинат“ — Пеќ, „Обнова“ — Шабац, ЈКИ — Инѓија, „Крзнара“ — Панчево, „Стандард“ — Заечар, „Комбинат“ — Височко, „Товарна усња“ — Врхника, „Илинден“ — Куманово, „Победа“ — Љиг, „УТОК“ — Камник, „Инде-Котекс“ — Вранско, „Црвена звезда“ — Сомбор и „Славонија“ — Осиек.

461.

Организациите на здружениот труд што учествуваат во надворешнотрговскиот промет на алати на пленарниот состанок, одржан на 21 јануари 1975 година, склучија и потпишаа Општествен договор за начинот и условите за вршење на надворешнотрговскиот промет на алати, кој во извод гласи:

„Врз основа на член 54 од Законот за прометот на стоки и услуги со странство („Службен лист на ФНРЈ“, бр. 27/62 и „Службен лист на СФРЈ“, бр. 14/65, 28/66, 54/67, 15/71, 29/71 и 26/72), во врска со член 11 став 2 од Уредбата за постапката за склучување и објавување на општествени договори за начинот и условите за вршење на надворешнотрговски промет („Службен лист на СФРЈ“, бр. 5/73), претставниците на организациите на здружениот труд што учествуваат во надворешнотрговскиот промет на алати склучуваат

ОПШТЕСТВЕН ДОГОВОР

ЗА НАЧИНОТ И УСЛОВИТЕ ЗА ВРШЕЊЕ НА НАДВОРЕШНОТРГОВСКИ ПРОМЕТ НА АЛАТИ

I. Општи одредби

Член 1

Со овој општествен договор се регулираат начинот и условите за вршење на надворешнотрговски промет на алати, се обезбедуваат долгорочна деловна соработка, организиран и координиран извоз и увоз на алати, регионално усогласување на извозот и увозот, усогласување на цените и другите услови на продажбата односно купувањето на алати, и се регулираат другите прашања што се од значење за надворешнотрговскиот промет на алати.

Член 2

Предмет на овој општествен договор е надворешнотрговскиот промет на алати наведен во овој член од овој општествен договор.

II. Извоз на алати на клириншкото подрачје

Член 3

Учесниците на овој општествен договор меѓусебно се обврзуваат дека со цел за унапредување на извозот на алати во земјите на клириншкото подрачје организирано и координирано ќе извезуваат алати, во согласност со обемот и структурата на извозот на алати утврдени во стоковните листи.

Член 4

Учесниците на овој општествен договор се обврзуваат дека за секоја деловна година ќе го утврдат начинот на настапувањето и критериумите според кои ќе се врши извозот на алати во земјите на клириншкото подрачје.

Член 5

Производителите на алати извозот на алати за одделни земји на клириншкото подрачје ќе им го доверуваат на оние надворешнотрговски организации што со својата работа на тоа подрачје даваат најголема гаранција дека надворешнотрговскиот промет на алати ќе се реализира во обемот и структурата на размената утврдени во стоковните листи.

Член 6

Производителите на алати се обврзуваат дека при извозот на алати што ги произведуваат повеќе производители сите заинтересирани производители ќе склучат самоуправна спогодба за реализација на извозот на таквите алати.

Спогодбата се склучува во писмена форма и се депонира во Стопанската комора на Југославија.

Член 7

Производителите на алати и надворешнотрговските организации се обврзуваат дека при извозот на алати претходно ќе ги усогласат извозните цени, роковите на испораката, условите на плаќањето и другите услови на извозот.

III. Извоз на алати на конвертибилното подрачје

Член 8

Учесниците на овој општествен договор меѓусебно се обврзуваат дека со цел за унапредување на извозот на алати на конвертибилното подрачје организирано и координирано ќе работат и заеднички ќе ги утврдуваат комерцијалните услови на извозот на алати, а производителите се обврзуваат да постигнат спогодба за цените според кои ќе се извезуваат алатите.

Член 9

Учесниците на овој општествен договор се обврзуваат дека заеднички преку органите формирани врз основа на овој општествен договор ќе го унапредуваат извозот на алати на конвертибилното подрачје:

1) со вклучување во заеднички извозни работи на производителите на алати чии производи имаат услови за извоз;

2) со информирање за конјунктурата на алатите на странскиот пазар и за комерцијалните услови на нивниот пласман (движење на цените, конкуренција и сл.);

3) со заедничко испитување на пазарот;

4) со заедничко и координирано водење на преговори со странски партнери заради реализација на поголем обем на извозот на алати.

IV. Организација на увозот и извозот на алати

Член 11

Заради остварување на овој општествен договор и на задачите што произлегуваат од него, учесниците на општествениот договор на пленумот на учесниците на овој општествен договор најдоцна до крајот на тековната година за наредната деловна година ќе ги утврдат:

1) условите за увоз, односно извоз на алати, со кои сите заинтересирани организации на здружениот труд што учествуваат во надворешнотрговскиот промет на алати ќе бидат запознаени заради применување и придржување;

2) подрачјата од кои ќе се увезуваат алатите, односно во кои ќе се извезуваат алатите и динамиката на увозот односно извозот.

Член 12

Заради усогласување на организираното настапување на учесниците во извозот, односно увозот на алати, како и увидот во надворешнотрговската размена на алати, се води евиденција за сите склучени работи на извозот, односно увозот на алати.

Евиденцијата за склучените работи на извозот, односно увозот на алати ја води Деловното здружение на југословенската индустрија на алати.

V. Органи на општествениот договор

Член 13

Органи за спроведување на овој општествен договор се:

1) Пленум на учесниците на општествениот договор;

2) Координационен одбор.

VI. Преодни и завршни одредби

Член 21

Овој општествен договор се склучува на неопределено време.

Член 22

За толкување на одредбите од овој општествен договор е надлежен пленумот на учесниците на овој општествен договор.

Објасненија, упатства и др. за примената на овој општествен договор може да дава и Координациониот одбор.

Член 23

Измени и дополненија на овој општествен договор ќе се вршат според постапката пропишана за неговото донесување.

Претставници на организациите на здружениот труд што учествуваат во надворешнотрговскиот промет: „Електрометал" — Белград, „Југометал" — Белград, „Агроопрема" — Белград, „Раде Кончар" — Загреб, ТАМ — Марибор, Фабрика резног алата — Чачак, „Синтал" — Загреб, Жељезара „Борис Кидрич" — Никшиќ, „Кордун" — Карловац, Ковашка индустрија — Зрече, „Техномеркур" — Карловац, Фабрика „Соко" — Мостар, Фап-Фамос — Белград, „Први партизан" — Титово Ужице, Индустрија алата — Требиње, Индустрија мотора и трактора — Белград, „Технопромет" — Белград „Интеркомерц" — Белград, „Братство" — Нови Травник, Фабрика алата — Бачка Топола, „Југоалат" — Нови Сад, „Феримпорт" — Загреб, „Литострој" — Љубљана, „Контал" — Љубљана, „Куглекс" — Белград, „Јеклотехна" — Марибор, „Меркур" — Загреб, „Аутохрватска" — Загреб, „Феромото" — Марибор, „Меркур" — Крањ, „Фероелектро" — Сараево, Бродоградилиште „Сплит" — Сплит, „Бродомеркур" — Сплит, Бродоградилиште „3 Мај" — Риека, „Бродоматеријал" — Риека, Жељезара Равне — Равне на Корошкем, „Агровојводина" — Нови Сад, „Хермес" — Љубљана, Рударско металуршки комбинат — Зеница, „Радоје Дакиќ" — Титоград, „Интерекспорт" — Белград, „Геомашина" — Земун, Танг — Нова Градишка, Индустрија мотора — Раковица, „Металка" — Љубљана, Фабрика за алат — Гевгелија, „Уљаник" — Пула, „Прва петолетка" — Трстеник, „Техносервис" Белград, „Раша" — Раша, „Марко Орешковиќ" — Лички Осик, Пословно удружење за спољну трговину „Гио-Експорт" — Пула, Заводи „Црвена застава" ООУР за производњу алата — Крагуевац, „Југотехна" — Белград, ИМВ — Ново Место, „Руднап" — Белград, „Енергоинвест" — Сараево, „Техноимпекс" — Љубљана, Тро-Превалье, „Ковинотехна" — Целье, „Меба" — Загреб, Тик-Кобарид, Удружење робних куќа Југославије — Белград и „Техноунион" — Љубљана.

Оригиналот на овој општествен договор и другите документи се наоѓаат во Стопанската комора на Југославија — Секретаријат за метална и електроиндустрија.

Овој општествен договор го прифатија Стопанската комора на Југославија, со актот бр. 1718/27 од 22 април 1975 година и Сојузниот секретаријат за надворешна трговија, со актот бр. 17-3508/1 од 20 март 1975 година и со актот бр. 17-3508/3 од 15 мај 1975 година.

Овој општествен договор влегува во сила наредниот ден од денот на објавувањето во „Службен лист на СФРЈ".

462.

Врз основа на член 22 од Законот за општествена контрола на цените („Службен лист на СФРЈ", бр 25/72 и 35/72), претставникот на производителот и претставниците на потрошувачите склучуваат

СПОГОДБА

ЗА ПРОМЕНА НА ЗАТЕЧЕНИТЕ ЦЕНИ ЗА ГАСНИ БОЈЛЕРИ, ГАСНИ ЕТАЖНИ ПЕЧКИ И ЗА ПРИБОР И ДЕЛОВИ ЗА НИВ

1. Претставникот на производителот и претставниците на потрошувачите на 20 февруари 1975 годи-

на склучија и потпишаа Спогодба за промена на затечените цени за гасни бојлери, гасни етажни печки и за прибор и делови за нив, со тоа што производителската организација на здружениот труд да може да ги золеми своите затечени продажни цени, при постојните услови на продажбата, до 14%.

2. Учесниците на оваа спогодба се обврзуваат дека производите од точка 1 на оваа спогодба ќе ги продаваат, односно купуваат по цените и под условите што се предвидени во спогодбата.

3. На оваа спогодба даде согласност Сојузниот завод за цени, со решение бр. 1295 од 10 јуни 1975 година.

4. Оваа спогодба влегува во сила наредниот ден од денот на објавувањето во „Службен лист на СФРЈ".

Претставник на производителот: „Тики" — Љубљана.

Претставници на купувачите-потрошувачи: 12 купувачи-потрошувачи потписници на Спогодбата.

463.

Врз основа на член 22 од Законот за општествена контрола на цените („Службен лист на СФРЈ", бр. 25/72 и 35/72), претставниците на производителите и претставниците на потрошувачите склучуваат

СПОГОДБА

ЗА ПРОМЕНА НА ЗАТЕЧЕНИТЕ ЦЕНИ ЗА ВЕЛОСИПЕДИ, ВЕЛОСИПЕДИ СО ПОМОШЕН МОТОР, МОПЕДИ, ВОНБРОДСКИ МОТОРИ, СТАБИЛНИ МОТОРИ, СКИЈАЧКИ ВЛЕКАЧИ И РЕЗЕРВНИ ДЕЛОВИ ЗА ТИЕ ПРОИЗВОДИ

1. Претставниците на производителите и претставниците на потрошувачите на 10 март 1975 година склучија и потпишаа Спогодба за промена на затечените цени за велосипеди, велосипеди со помошен мотор, мопеди, вонбродски мотори, стабилни мотори, скијачки влекачи и резервни делови за тие производи, со тоа што производителските организации на здружениот труд да можат да ги зголемат своите затечени продажни цени, при условите на продажбата, од Спогодбата, во просек до 15%, а според Ценовникот што е составен дел на Спогодбата, со тоа што новите цени да важат како цени во продажба на мало.

Цените од став 1 на оваа точка важат како цени во продажба на мало, без данокот на промет, вклучувајќи ја и амбалажата. Во тие цени е вклучен и рабатот од 5% за покритие на трошоците на Заедницата во прометот на големо, како и рабатот од 6 до 18% (зависно од видот на производот) за покритие на трошоците во прометот на мало.

2. На оваа спогодба даде согласност Сојузниот завод за цени, со решение бр. 1804 од 13 јуни 1975 година.

3. Оваа спогодба влегува во сила наредниот ден од денот на објавувањето во „Службен лист на СФРЈ".

Претставници на производителите: „Томос" — Копер, „Томос-Партизан" — Суботица, „Унис-Рог" — Љубљана и „Унис-Рог" — Илица.

Претставници на купувачите-потрошувачи: 33 купувачи-потрошувачи потписници на Спогодбата.

464.

Врз основа на член 22 од Законот за општествена контрола на цените („Службен лист на СФРЈ", бр 25/72 и 35/72), претставникот на производителот и претставниците на потрошувачите склучуваат

СПОГОДБА

ЗА ПРОМЕНА НА ЗАТЕЧЕНИТЕ ЦЕНИ ЗА ОПТИЧКИ АПАРАТИ И ЗА НИВНИ ДЕЛОВИ

1. Претставникот на производителот и претставниците на потрошувачите на 7 ноември 1974 година склучија и потпишаа Спогодба за промена на затечените цени за оптички апарати и за нивни делови, со тоа што производителската организација на здружениот труд да може да ги зголеми своите затечени продажни цени, при постојните услови на продажбата, во просек до 20%, а според Ценовникот што е составен дел на Спогодбата.

2. Учесниците на оваа спогодба се обврзуваат дека производите од точка 1 на оваа спогодба ќе ги продаваат, односно купуваат по цените и под условите што се предвидени во спогодбата.

3. На оваа спогодба даде согласност Сојузниот завод за цени, со решение бр. 3357 од 28 мај 1975 година.

4. Оваа спогодба влегува во сила наредниот ден од денот на објавувањето во „Службен лист на СФРЈ".

Претставник на производителот: „Вега" — Љубљана.

Претставници на купувачите-потрошувачи: Школски сервис — Загреб, „Напријед" — Загреб, „ФОТО" — Загреб, Државна заложба Словеније — Љубљана, „Кемосервис-Фотоматеријал" — Љубљана, „Вук Караџиќ" — Белград и „Веселин Маслеша" — Сараево.

465.

Врз основа на член 22 од Законот за општествена контрола на цените („Службен лист на СФРЈ", бр 25/72 и 35/72), претставниците на производителите и претставниците на потрошувачите склучуваат

СПОГОДБА

ЗА ПРОМЕНА НА ЗАТЕЧЕНИТЕ ЦЕНИ ЗА ИНДУСТРИСКИ МАНОМЕТРИ

1. Претставниците на производителите и претставниците на потрошувачите на 4 март 1975 година склучија и потпишаа Спогодба за промена на затечените цени за индустриски манометри, со тоа што производителските организации на здружениот труд да можат да ги зголемат своите затечени продажни цени, при постојните услови на продажбата, до 18%.

2. Учесниците на оваа спогодба се обврзуваат дека производите од точка 1 на оваа спогодба ќе ги продаваат, односно купуваат по цените и под условите што се предвидени во спогодбата.

3. На оваа спогодба даде согласност Сојузниот завод за цени, со решение бр. 2138 од 28 мај 1975 година.

4. Оваа спогодба влегува во сила наредниот ден од денот на објавувањето во „Службен лист на СФРЈ".

Претставници на производителите: „Борац" — Белград и „Чајавец" — Бања Лука.

Претставници на купувачите-потрошувачи: „Металсервис" — Белград, „Технопромет" — Белград, „Југолабораторија" — Белград, „Електро-

метал“ — Белград, „Техногвожѓар“ — Нови Сад „Раде Кончар“ — Сомбор, „Инсталотехна“ — Загреб, „Феримпорт“ — Загреб, „Унима“ — Сараево, „Бродомеркур“ — Сплит, „Металка“ — Љубљана, „Ковинотехна“ — Цеље, „Меркур“ — Крањ, „Бродоматеријал“ — Риека, „Трудбеник“ — Добој и „Фероелектро“ — Сараево.

466.

Врз основа на член 22 од Законот за општествена контрола на цените („Службен лист на СФРЈ“, бр. 25/72 и 35/72), претставниците на производителите и претставниците на потрошувачите склучуваат

СПОГОДБА

ЗА ПРОМЕНА НА ЗАТЕЧЕНИТЕ ЦЕНИ ЗА ПРОТИВПОЖАРНИ АПАРАТИ, НИВНИ РЕЗЕРВНИ ДЕЛОВИ И ЗА СРЕДСТВА ЗА ПОЛНЕЊЕ

1. Претставниците на производителите и претставниците на потрошувачите на 25 март 1975 година склучија и потпишаа Спогодба за промена на затечените цени за противпожарни апарати, нивни резервни делови и за средства за полнење, со тоа што производителските организации на здружениот труд да можат да ги зголемат своите затечени продажни цени, при постојните услови на продажбата до 18%.

2. Учесниците на оваа спогодба се обврзуваат дека производите од точка 1 на оваа спогодба ќе ги продаваат, односно купуваат по цените и под условите што се предвидени во спогодбата.

3. На оваа спогодба даде согласност Сојузниот завод за цени, со решение бр 1978 од 5 мај 1975 година.

4. Оваа спогодба влегува во сила наредниот ден од денот на објавувањето во „Службен лист на СФРЈ“.

Претставници на производителите: „Пастор“ — Загреб и „Ватроспрем“ — Белград.

Претставници на купувачите-потрошувачи: 5 купувачи-потрошувачи потписници на Спогодбата.

По извршеното споредување со изворниот текст е утврдено дека во текстот на Наредбата за начинот на остварување на премијата за млеко и згоени телиња, јуниња и јагниња и за компензациите за свежо месо, објавен во „Службен лист на СФРЈ“, бр. 29/75, се поткрала долунаведената грешка, та се дава

ИСПРАВКА

НА НАРЕДБАТА ЗА НАЧИНОТ НА ОСТВАРУВАЊЕ НА ПРЕМИЈАТА ЗА МЛЕКО И ЗГОЕНИ ТЕЛИЊА, ЈУНИЊА И ЈАГНИЊА И ЗА КОМПЕНЗАЦИИТЕ ЗА СВЕЖО МЕСО

Во точка 5 наместо текстот:

„— 60811-637 . . . Средства за премии за кравјо и овчо млеко

— 60811-637 . . . Средства за премии за гоени телиња, јуниња и јагниња

— 60811-637 . . . Средства за компензации за свежо говедско, свинско, овчо и пилешко месо.“

треба да стои:

„— 60811-637-3460 Средства за премии за кравјо и овчо млеко

— 60811-637-3476 Средства за премии за згоени телиња, јуниња и јагниња

— 60811-637-3481 Средства за компензации за свежо говедско, свинско, овчо и пилешко месо.“

Од Сојузниот комитет за земјоделство, Белград, 11 јуни 1975 година.

УКАЗИ

Врз основа на член 337 точка 3 од Уставот на Социјалистичка Федеративна Република Југославија, Претседателот на Републиката донесува

УКАЗ

ЗА ОТПОВИК ОД ДОЛЖНОСТА ИЗВОНРЕДЕН И ОПОЛНОМОШТЕН АМБАСАДОР НА СОЦИЈАЛИСТИЧКА ФЕДЕРАТИВНА РЕПУБЛИКА ЈУГОСЛАВИЈА ВО РЕПУБЛИКА ПАНАМА И ЗА НАЗНАЧУВАЊЕ ИЗВОНРЕДЕН И ОПОЛНОМОШТЕН АМБАСАДОР НА СОЦИЈАЛИСТИЧКА ФЕДЕРАТИВНА РЕПУБЛИКА ЈУГОСЛАВИЈА ВО РЕПУБЛИКА ПАНАМА

I

Се отповикува

Игнац Голоб од должноста извонреден и ополномоштен амбасадор на Социјалистичка Федеративна Република Југославија во Република Панама, со седиште во Мексико.

II

Се назначува

Зејнулах Груда, до сега на должноста ополномоштен министер во Сојузниот секретаријат за надворешни работи, за извонреден и ополномоштен амбасадор на Социјалистичка Федеративна Република Југославија во Република Панама.

III

Сојузниот секретар за надворешни работи ќе го изврши овој указ.

IV

Овој указ влегува во сила веднаш.

У. бр. 7
13 мај 1975 година
Белград

Претседател
на Републиката,
Јосип Броз Тито, с. р.

НАЗНАЧУВАЊА И РАЗРЕШУВАЊА

Врз основа на член 43 од Законот за организацијата и делокругот на сојузните органи на управата и на сојузните организации („Службен лист на СФРЈ“, бр. 32/71, 54/71, 67/72 и 21/74), Сојузниот извршен совет донесува

РЕШЕНИЕ

ЗА НАЗНАЧУВАЊЕ ПОТСЕКРЕТАР ВО СОЈУЗНИОТ КОМИТЕТ ЗА ЕКОНОМСКА СОРАБОТКА СО ЗЕМЈИТЕ ВО РАЗВОЈ

За потсекретар во Сојузниот комитет за економска соработка со земјите во развој се назначува

Богдан Узелац, помошник-генерален директор за надворешна трговија „Словенијапромет-експорт-импорт“, Белград.

Е. п. бр. 366
21 мај 1975 година
Белград

Сојузен извршен совет,

Претседател,
Џемал Биедиќ, с. р.

ОДЛИКУВАЊА

УКАЗ

ПРЕТСЕДАТЕЛОТ
НА СОЦИЈАЛИСТИЧКА ФЕДЕРАТИВНА РЕПУБЛИКА ЈУГОСЛАВИЈА

врз основа на член 337 од Уставот на Социјалистичка Федеративна Република Југославија и член 4 од Законот за одликувањата на Социјалистичка Федеративна Република Југославија одлучува да се одликуваат:

— за особени заслуги и постигнати успеси во работата од значење за социјалистичка изградба на земјата

СО ОРДЕН ЗАСЛУГИ ЗА НАРОД СО СРЕБРЕНИ ЗРАЦИ

Дамњановиќ Стевана Мирјана, Јовановиќ Танасија Србољуб, Ковачевиќ Милорада Рајко, Мартиновиќ Милије Будимир, Милојевиќ Димитрија Мирољуб, Пајевиќ Борислава Милан, Пауновиќ Јаќима Језда, Рапо Милоша Раде, Соргиќ Јована Јосиф, Страјниќ Саве Љубинка, Стрниќ Степана Анкица, Томиќ Милана Миливоје, Зекавица Вукосава Миодраг, Златановиќ Стање Мирко;

— за особени заслуги во ширењето на братството меѓу нашите народи и народности, како и во создавањето и развивањето на политичкото и моралното единство на земјата

СО ОРДЕН БРАТСТВО И ЕДИНСТВО СО СРЕБРЕН ВЕНЕЦ

Игњатовиќ Боривоја Сава, Карановиќ-Периќ Милуна Радмила, Недељковиќ Ђорђа Драгомир, Радиќ Вучка Чедомир;

— за особени заслуги и постигнати успеси во работата од значење за напредокот на земјата

СО ОРДЕН НА ТРУДОТ СО ЗЛАТЕН ВЕНЕЦ

Адамовиќ Миладина Милан, Цветановиќ Илије Радосав, Драмиќанин Вујице Вукоман, Ђорђевиќ Србислава Велимир, Ђурђевиќ Тихомира Михаило, Ивковиќ Живка Бранко, Јаковљевиќ Младена Славко, Јанковиќ Добросава Бранислав, Кокориќ Марије Чедомир, Ковачиќ Јована Миленко, Крстиќ Милутина Радомир, Милиќевиќ Добросава Драгољуб, Муравјов Петра Генадије, Николиќ Стојана Бранислав, Николиќ Миливоја Добривоје, Николиќ Николе Симеун;

Одавиќ Ђорђа Сима, Пекмезовиќ Милана Миодраг, Периќ Драгутина Миленко, Петровиќ Јована Андреја, Петровиќ Живка Филип, Петровиќ Живадина Момчило, Попов Душана Радица, Ранђиќ Стојана Слободан, Станојевиќ Радивоја Сава, Стефановиќ Николе Александар, Танасковиќ Радомира Јордан, Тошиќ Јосифа Небојша;

— за заслуги и постигнати успеси во работата од значење за социјалистичка изградба на земјата

СО ОРДЕН ЗАСЛУГИ ЗА НАРОД СО СРЕБРЕНА ЅВЕЗДА

Грбиќ Душана Миле, Игњатовиќ Стевана Владимир, Клисаревиќ Пејча Оливера, Костиќ Светомира Љубиша, Крагуљ Гојка Радомир, Матиќ Милана Мирослав, Михајловиќ Младена Војислав, Милосављевиќ Милоша Богољуб, Милосављевиќ Цветка Ранђел Митровиќ Светислава Радослав, Младеновиќ-Периќ Драгутина Дијанка;

Николиќ Ненада Светомир, Николиќ Љубомира Звонимир, Панчиќ Митра Станислав, Пејчиќ Ранђела Лазар, Радојичиќ Чедомира Вукашин, Ристиќ Тодора Борисав, Рогиќ Недељка Комнен, Станковиќ Петка Божидар, Стефановиќ Владимира Милан, Урошевиќ Илије Живота, Вељковиќ Живојина Никодије;

— за заслуги и постигнати успеси во работата од значење за напредокот на земјата

СО ОРДЕН НА ТРУДОТ СО СРЕБРЕН ВЕНЕЦ

Адамовиќ Бошка Славко, Анђелковиќ Станка Крстивоје, Анќиќ Јована Лазар, Антиќ Милосава Радосав, Аранђеловиќ Светислава Тихомир, Арсенијевиќ Михајла Мирослав, Бобовиќ Бранислава Стеван, Барлиќ Душана Сретен, Благојевиќ Јована Станко, Бошковиќ Светислава Милан, Цветковиќ Димитрија Томислав, Чворовиќ Милутина Драгослав, Ќириќ Ђорђа Властимир, Дрогомировиќ Божидара Живко, Драшковиќ Видака Братољуб, Ђериќ Крсте Бранислав, Ђокиќ Аврама Верица, Ђорђевиќ Михајла Данило, Ђорђевиќ Сретена Драгомир, Ђорђевиќ Добривоја Христивоје, Ђорђевиќ Ђорђа Ранко, Ђуричиќ Петра Јелица, Ђуриќ Радомира Милибор, Гледиќ Ђуре Мирко, Голубовиќ Младена Велизар, Гундељ Марка Владимир;

Хакиќ Аља Салко, Илиќ Тихомира Јордан, Илиќ Светолика Недељко, Илиќ Радисава Станимир, Ивановиќ-Скерлиќ Душана Марија, Јагличиќ Миленка Саво, Јаковљевиќ Александра Томислав, Јанковиќ Јеврема Слободан, Јефтиќ Новице Јеремија, Јоксимовиќ Милијана Милун, Јосиповиќ Петра Петар, Јовановиќ Здравка Адам, Јовановиќ Стојадина Александар, Јовановиќ Илије Божидар, Јовановиќ Јована Радован, Јовановиќ Божидара Живко, Јовичиќ Деспота Милош, Јовиќ Светомира Радомир, Јовиќ Милије Риста, Јововиќ Романа Јован, Карамарковиќ Петра Жарко, Катиќ Александра Душан, Костиќ Миладина Милован, Ковачевиќ Радована Будимир, Крстиќ Никодија Сретен, Крстиќ Драгише Живорад, Кујунџиќ Милуна Радојко, Кузмановиќ Војислава Милан;

Лападатовиќ Петра Вукашин, Лазовиќ Тихомира Цветко, Лепиќ Рајка Михајло, Лепојев Јордана Зоран, Лишанин Милована Тихомир, Луковиќ Крста Лазар, Максимовиќ Владимира Милорад, Маниќ Маринка Милоје, Мариќ Владимира Драган, Марјановиќ Станка Чедомир, Матиќ-Шапоњиќ Алексе Стојанка, Матиќ Михаила Војислав, Матиќ Ж... Живко, Матијевиќ Петрашина Милош, Матовиќ Властимира Миодраг, Мича Драгише Душан, Михајловиќ-Ристиќ Ристе Надежда, Михаљинац Павла Александар, Мијалковиќ Радивоја Александар, Миленковиќ Саве Александар, Милиќ Милослава Миодраг, Миличевиќ Јосе Владимир, Милинковиќ Александра Миливоје, Миливојевиќ Градимира Никола, Милорадовиќ-Васиќ Илије Живадинка, Милосављевиќ Милуна Радомир, Милошевиќ Велимира Братислава, Милошевиќ Игрутина Рајо, Миловановиќ Светозара Властимир, Мишиќ Радивоја Јездимир, Митиќ-Ѓорѓевиќ Милана Катарина, Митровиќ Трајла Сава, Митровиќ Павла Среќко, Младеновиќ Живојина Славиша;

Нејков-Ралиќ Здравка Загорка, Николиќ Илије Душан, Николиќ Николе Станоје, Обрадовиќ Драгољуба Милош, Обрадовиќ Десимира Славољуб, Пантовиќ Велисава Недељко, Пантовиќ Радивоја Живојин, Павловиќ Војислава Милан, Пејиќ Јована Живојин, Пешиќ Светозара Среќко, Петровиќ Милана Богољуб, Петровиќ Рајка Драгоје, Петровиќ Животе Милорад, Петровиќ-Теофиловиќ Продана Мирјана, Петровиќ Аврама Петар, Поповиќ Стевана Часлав, Продановиќ Обрада Драгиша, Рацковиќ--Топаловиќ Благоја Благомирка, Радак Петра Борислав, Раденковиќ Јанка Душан, Радовановиќ Недељка Живко, Радовиќ Јакова Станимир, Рајиќ Јанка Данило, Ракиќ Живадина Драгутин, Раденац Добросава Миладин, Ранѓеловиќ Ѓуре Хранислав, Рангелов Стојана Петар, Рацковиќ Божидара Радисав, Ристовиќ Драгољуба Раденко, Рончевиќ Стеве Марко, Росиќ Митра Радомир, Ружиќ-Никитовиќ Александра Милена;

Савиќ Цвијетина Миќо, Савиќ Радисава Светолик, Савковиќ Драгољуба Богољуб, Симиќ Миливоја Драги, Симовиќ Војислава Вукоје, Скоковиќ-Анѓелиќ Миломира Видосава, Софронијевиќ Вукомира Миломир, Сотирова Нацка Тодорка, Среќковиќ Ѓорѓа Добросав, Станисављевиќ Тодора Драгољуб, Станковиќ Тихомира Бранислав, Стефановиќ Милоша Живојин, Стојановиќ Љубомира Николије, Стојановиќ Мијалка Сава, Стојановиќ Симе Светко, Стојичевиќ Животе Рафајло, Шибалиќ Раденка Милан, Тасиќ Владимира Радослав, Теодоровиќ Живојина Бранислав, Тимотијевиќ Милана Милојко, Тодоровиќ Драгутина Хранислав, Тодоровиќ Михајла Радмила, Томашевиќ Чедомира Миодраг, Томиќ Васе Ѓура, Торбица Јована Милан, Трајковиќ Косте др Љубивоје;

Васиљевиќ Миливоја Живко, Васовиќ Добривоја Слободан, Вељковиќ Николе Војислав, Видас Томе Томислав, Вучиќевиќ Момира Предраг, Вујчиќ Чедомира Александар, Вујовиќ Драгиќа Милован, Вукомановиќ Драгутина Радисав, Вукосављевиќ Илије Живан, Вулин Косте Бранко, Вуловиќ Станоја Богдан, Зориќ Данила Алексије, Жикиќ Миленка Милан, Жиловиќ Радомира Стеван, Живковиќ Јанка Петар, Жугиќ Светислава Драгиша;

— за залагање во социјалистичка изградба на земјата

СО МЕДАЛ ЗАСЛУГИ ЗА НАРОД

Дробњак Јосе Милорад, Виторовиќ Петра Влада;

— за залагање и постигнати успеси во работата

СО МЕДАЛ НА ТРУДОТ

Аличковиќ Салка Хусо, Арсиќ Милосава Љубиша, Атанацковиќ Светомира Драгољуб, Бајрамовиќ Осма Шуќро, Бојовиќ Драгољуба Димитрије, Бранковиќ Јанка Чедомир, Чајетинац Радомира Живота, Чолиќ Марка Мирко, Деспотовиќ Радомира Миливоје, Дмитровиќ Сретена Милорад, Дмитровиќ Божидара Никола, Дуњиќ Дамјана Мирослав, Ѓокиќ Милуна Радован, Грбовиќ Обрада Вукомир, Грујичиќ Драгољуба Љубиша, Илиќ Јеремије Мирко, Јелиќ Тихомира Лука, Јеремиќ Бранислава Кузман, Јоциќ Рада Спасоје, Јовановиќ Божидара Петар, Јовановиќ Јована Тихомир, Јовановиќ Стојадина Властимир, Јовашевиќ Раденка Василије;

Коњевиќ Средоја Милинко, Котојиќ Вељка Душан, Кратовиќ, Ибрахима Џемалудин, Лазиќ Боре Драгиша, Манојловиќ Радована Јордан, Миличевиќ Милана Миодраг, Милојевиќ Танасија Момчило, Милошевиќ Михаила Чедомир, Ненадиќ Велимира Милан, Пауновиќ Глигорија Тома, Пејчиќ Душана Петар, Поповиќ Антонија Радојица, Радосављевиќ Милоша Раденко, Рајчиќ Чедомира Сава, Рамовиќ Мустафе Јусуф, Станковиќ Милутина Љубомир, Стефановиќ Гаврила Драгољуб, Стојадиновиќ Станислава Војислав, Стокиќ Милана Живко, Танасковиќ Миодрага Радован, Томашевиќ Мирка Павле, Томиќ Милорада Иван, Тоскиќ Добросава Драгојле, Унгурјановиќ Боривоја Божидар, Видановиќ Милоша Милован, Владиќ Велимира Сладинка, Вујовиќ-Јовановиќ Цветка Гроздана, Жикиќ Станоја Миливоје.

Бр. 192
27 декември 1974 година
Белград

Претседател
на Републиката,
Јосип Броз Тито, с. р.

УКАЗ

ПРЕТСЕДАТЕЛОТ НА СОЦИЈАЛИСТИЧКА ФЕДЕРАТИВНА РЕПУБЛИКА ЈУГОСЛАВИЈА

врз основа на член 337 од Уставот на Социјалистичка Федеративна Република Југославија и член 4 од Законот за одликувањата на Социјалистичка Федеративна Република Југославија одлучува да се одликува

— за особени заслуги во развивањето и зацврстувањето на соработката и пријателските односи помеѓу Социјалистичката Федеративна Република Југославија и Сојузна Република Германија

СО ОРДЕН НА ЈУГОСЛОВЕНСКО ЗНАМЕ СО ЛЕНТА

Joachim Jaenicke, амбасадор на Сојузна Република Германија во Социјалистичка Федеративна Република Југославија.

Бр. 2
8 јануари 1975 година
Белград

Претседател
на Републиката,
Јосип Броз Тито, с. р.

УКАЗ

ПРЕТСЕДАТЕЛОТ
НА СОЦИЈАЛИСТИЧКА ФЕДЕРАТИВНА РЕПУБЛИКА ЈУГОСЛАВИЈА

врз основа на член 337 од Уставот на Социјалистичка Федеративна Република Југославија и член 4 од Законот за одликувањата на Социјалистичка Федеративна Република Југославија одлучува да се одликува

— по повод шеесетгодишнината на животот и долгогодишната револуционерна работа, а за особени заслуги во Народноослободителна борба и социјалистичка изградба на земјата и за значаен придонес за развивањето и јакнењето на општонародната одбрана и безбедноста на Социјалистичка Федеративна Република Југославија

СО ОРДЕН НА НАРОДНОТО ОСЛОБОДУВАЊЕ

Херљевиќ Фрање Фрањо.

Бр. 4
17 јануари 1975 година
Белград

Претседател
на Републиката,
Јосип Броз Тито, с. р.

УКАЗ

ПРЕТСЕДАТЕЛОТ
НА СОЦИЈАЛИСТИЧКА ФЕДЕРАТИВНА РЕПУБЛИКА ЈУГОСЛАВИЈА

врз основа на член 337 од Уставот на Социјалистичка Федеративна Република Југославија и член 4 од Законот за одликувањата на Социјалистичка Федеративна Република Југославија одлучува да се одликува

— по повод шеестгодишнината на животот и долгогодишната револуционерна работа, а за особени заслуги во борбата за слобода и независност на нашата земја, за изградба на социјализмот и за развивање на мирољубивата соработка и пријателските односи помеѓу нашата земја и другите држави

СО ОРДЕН НА ЈУГОСЛОВЕНСКОТО ЗНАМЕ СО ЛЕНТА

Радосављевиќ Милутина Добривоје.

Бр. 10
24 јануари 1975 година
Белград

Претседател
на Републиката,
Јосип Броз Тито, с. р.

СОДРЖИНА:

Страна

449. Одлука за определување на стоките што се увезуваат врз основа на посебна согласност — — — — — — — — — 941
450. Одлука за усогласување на личните доходи на функционерите што ги назначува Сојузниот извршен совет — — — — 958
451. Одлука за определување на делот на каматата што ѝ припаѓа на Народната банка на Југославија за 1975 година — — — 958
452. Одлука за ослободување од полагање депозит по кредитите при увозот на опрема од странство за определени гранки дејности што имаат приоритет во Општествениот план на Социјалистичка Автономна Покраина Косово од 1971 до 1975 година 959
453. Правилник за техничките нормативи за изградба на засолништа — — — — 959
454. Правилник за техничките нормативи за изградба на засолни — — — — — 961
455. Решение за забрана на внесувањето и растурањето на весникот „Il Piccolo" — — 964
456. Решение за забрана на внесувањето и растурањето на весникот „Münchner Merkur" — — — — — — — — — 964
457. Решение за забрана на внесувањето и растурањето на весникот „Frankfurter Allgemeine Zeitung" — — — — — — — 964
458. Одлука за измена на Одлуката за измени на Одлуката за задолжителната резерва на деловните банки кај Народната банка на Југославија — — — — — — — 964
459. Одлука за дополнение на Одлуката за измена на Одлуката за задолжителната резерва на деловните банки кај Народната банка на Југославија — — — — 965
460. Општествен договор за начинот и условите за извоз на кожена и крзнена конфекција во источноевропските земји — 965
461. Општествен договор за начинот и условите за вршење на надворешнотрговски промет на алати — — — — — — 966
462. Спогодба за промена на затечените цени за гасни бојлери, гасни етажни печки и за прибор и делови за нив — — — — 967
463. Спогодба за промена на затечените цени за велосипеди, велосипеди со помошен мотор, мопеди, вонбродски мотори, стабилни мотори, скијачки влечки и резервни делови за тие производи — — — — 968
464. Спогодба за промена на затечените цени за оптички апарати и за нивни делови — 968
465. Спогодба за промена на затечените цени за индустриски манометри — — — — 968
466. Спогодба за промена на затечените цени за противпожарни апарати, нивни резервни делови и за средства за полнење — 969

Исправка на Наредбата за начинот на остварување на премијата за млеко и згоени телиња, јуниња и јагниња и за компензациите за свежо месо — — — — — 969
Укази — — — — — — — — — — — 969
Назначувања и разрешувања — — — — 969
Одликувања — — — — — — — — — — 970

Меѓународни договори — — — — — — 509

Издавач: Новинска установа Службен лист на СФРЈ Белград, Јована Ристиќа 1 Пошт. фах 226 — Директор и главен и одговорен уредник Душан Машовиќ, Улица Јована Ристиќа бр 1 — Печати Београдски издавачко-графички завод, Белград, Булевар војводе Мишиќа бр. 17